HK-EJH70

耐用型工业有线手持读码器

HK-EJH70 耐用型工业有线手持读码器，采用自主研发的高性能条码识别算法，对 DPM 有着卓越的译码能力。可在标准距离、近距离、远距离等多种距离下高效读取工业场景的一维码及二维码，并快速输出条码信息。HK-EJH70 提供直接照明和漫反照明两种照明系统，可根据不同应用场景选择。

功能特性

- 采用自主研发的高性能条码识别算法，可在标准距离下高效读取工业场景的一维码及二维码
- 算法鲁棒性强，可有效应对条码脏污、缺损、低对比度等疑难码情形
- 支持连续读码、批量读码模式，大大提高多码场景读取效率
- 多光源照明系统，支持直接照明和漫反射照明，可适用反光场景
- 外观采用线材分离式设计，便于更换使用
- IP65 防护及 2.0 米跌落高度，无惧严苛的工业应用环境

订货型号

- 标准距离，网口设备：HK-EJH70/10SR/07RN/L
- 标准距离，U 口设备：HK-EJH70/10SR/07RN/U
- 近距离，网口设备：HK-EJH70/10NR/07RN/L
- 近距离，U 口设备：HK-EJH70/05S/U
- 远距离，U 口设备：HK-EJH70/10ER/12RN/U
- 远距离，网口设备：HK-EJH70/10ER/12RN/L
- 超高密度条码，网口设备：HK-EJH70/10HHD/07RN/L
- 超高密度条码，U 口设备：HK-EJH70/10HHD/07RN/U

应用行业

- PCB
- 新能源
- 3C
- 电子半导体
- 汽车零部件等行业

技术参数

型号 / 参数	HK-EJH70/10NR/07RN/L(U)	HK-EJH70/10SR/07RN/L(U)
	耐用型工业有线手持读码器	
性能		
条码类别	一维码：Code 39，Code 93，Code 128，GS1- Code 128，ITF 25，Coda Bar，EAN8，EAN13，ISBN，ISSN，ITF14，UPCA，UPCE 矩阵式二维码：QR Code，Data Matrix，Micro QR，Aztec，Han Xin 堆叠式二维码：PDF417	
条码最小精度	3 mil	
传感器类型	CMOS	
分辨率	1280 × 800	
景深*	Code 39（3 mil）：15 mm ~ 60 mm Code 39（5 mil）：5 mm ~ 80 mm Data Matrix（5 mil）：10 mm ~ 70 mm Data Matrix（10 mil）：0 mm ~ 110 mm[1] QR Code（5 mil）：10 mm ~ 70 mm	Code 39（5 mil）：30 mm ~ 200 mm Code 128（3 mil）：55 mm ~ 110 mm Code 128（20 mil）：56 mm ~ 660 mm Data Matrix（10 mil）：20 mm ~ 220 mm QR Code（10 mil）：20 mm ~ 220 mm QR Code（20 mil）：10 mm ~ 450 mm
视场角度	31° (H) × 20° (V)	
检测角度	倾斜角度± 60°,偏斜角度±60°,旋转角度 360°	
符号反差	20 %	
通讯协议	网口：SmartSDK，TCP Client，TCP Server，FTP，Profinet，EthernetIP，Modbus，UDP，Serial，FINS，Melsec/SLMP U 口：SmartSDK，USB（HID/CDC），Serial	
电气特性		
接口	网口：Fast Ethernet（100 Mbit/s），RS-232，DC 端子 U 口：USB 2.0，DC 端子，RS-232	
供电	网口：12 VDC U 口：USB 2.0：5 VDC；DC 端子：12 VDC	
消耗电流	USB 2.0：0.9 A（最大电流）；0.5 A（典型电流） DC 端子：0.5 A（最大电流）；0.28 A（典型电流）	
结构		
焦距	6.7 mm	
环境光照	0 ~ 100000 lux	
光源	支持 2 种光源：漫射光源（红光）、直射光源（白光）	
瞄准器	十字激光瞄准	
外形尺寸	73.4 mm × 104 mm × 229.5 mm	
重量	约 460 g	
IP 防护等级	IP65	
温度	工作温度-10 ~ 50℃,储藏温度-20 ~ 60℃	
湿度	20% ~ 95%RH 无冷凝	
跌落高度	2.0 m	
激光性能		
激光安全等级	2 类激光产品	
波长	650 nm	
脉冲宽度	8 ms	
最大功率	1 mW	

型号 / 参数	HK-EJH70/10NR/07RN/L(U)	HK-EJH70/10SR/07RN/L(U)
	耐用型工业有线手持读码器	
一般规范		
软件	IDMVS	
认证	CE，KC	

*在环境温度 25℃、250 lux 白炽灯照射情况下，使用我司指定测试样码测试的结果。

[1]最小距离的0 表示条码在成像视野范围内均可被读取。

型号 / 参数	HK-EJH70/10ER/12RN/U	HK-EJH70/10ER/12RN/L
	耐用型工业有线手持读码器	
性能		
条码类别	一维码：Code 39，Code 93，Code 128，GS1- Code 128，ITF 25，Coda Bar，EAN8，EAN13，ISBN，ISSN，ITF14，UPCA，UPCE 矩阵式二维码：QR Code，Data Matrix，Micro QR，Aztec，Han Xin 堆叠式二维码：PDF417	
条码最小精度	10 mil	
传感器类型	CMOS	
分辨率	1280 × 800	
景深*	Code 39（10mil）：540 mm ~1200 mm Code 39（20 mil）：* ~ 2100 mm[1] Code 39（50 mil）：* ~ 3900 mm[1] Code 39（100 mil）：* ~ 6400 mm[1] Code 128（10 mil）：600 mm ~ 1000 mm Code 128（20 mil）：* ~ 2100 mm[1] Code 128（100 mil）：* ~ 6400 mm[1] Data Matrix（50 mil）：200 mm ~ 3600 mm[1] QR Code（20 mil）：600 mm ~ 1500 mm QR Code（33 mil）300 mm ~ 2400 mm QR Code（100 mil）：* ~ 6400 mm[1]	
视场角度	18° (H) × 10° (V)	
检测角度	倾斜角度±60°,偏斜角度±60°,旋转角度 360°	
符号反差	20 %	
通讯协议	SmartSDK，USB（HID/CDC），Serial	SmartSDK，TCP Client，TCP Server，FTP，Profinet，EthernetIP，Modbus，UDP，Serial，FINS，Melsec/SLMP
电气特性		
接口	USB 2.0，DC 端子，RS-232	Fast Ethernet（100 Mbit/s），RS-232，DC 端子
供电	USB 2.0：5 VDC；DC 端子：12 VDC	12 VDC
消耗电流	USB 2.0：0.9 A（最大电流）；0.5 A（典型电流） DC 端子：0.5 A（最大电流）；0.28 A（典型电流）	0.5 A（最大电流）；0.28 A（典型电流）
结构		
焦距	12 mm	
环境光照	0 ~ 100000 lux	
光源	支持 2 种光源：漫射光源（红光）、直射光源（白光）	

型号 参数	HK-EJH70/10ER/12RN/U	HK-EJH70/10ER/12RN/L
	耐用型工业有线手持读码器	
结构		
瞄准器	点激光瞄准	
外形尺寸	73.4 mm × 104 mm × 229.5 mm	
重量	约 460 g	
IP 防护等级	IP65	
温度	工作温度-10 ~ 50℃,储藏温度-20 ~ 60℃	
湿度	20% ~ 95%RH 无冷凝	
跌落高度	2.0 m	
激光性能		
激光安全等级	2 类激光产品	
波长	650 nm	
脉冲宽度	8 ms	
最大功率	1 mW	
一般规范		
软件	IDMVS	
认证	CE，KC	

*在环境温度 25℃、250 lux 白炽灯照射情况下，使用我司指定测试样码测试的结果。

[1]取决于条码长度与检测角度。

型号 参数	HK-EJH70/10HHD/07RN/L	HK-EJH70/10HHD/07RN/U
	耐用型工业有线手持读码器	
性能		
条码类别	一维码：Code 39，Code 93，Code 128，GS1- Code 128，ITF 25，Coda Bar，EAN8，EAN13，ISBN，ISSN，ITF14，UPCA，UPCE 矩阵式二维码：QR Code，Data Matrix，Micro QR，Aztec，Han Xin 堆叠式二维码：PDF417	
条码最小精度	一维码：0.8 mil 二维码：2 mil	
传感器类型	CMOS	
分辨率	1280 × 800	
景深*	Data Matrix（2 mil）：0 mm ~11mm[1] Data Matrix（5 mil）：0 mm ~20 mm[1] Code 39（5 mil）：0 mm ~ 29 mm[1] QR Code（10 mil）：0 mm ~ 40 mm[1]	
视场角度	31° (H) × 20° (V)	
检测角度	倾斜角度±60°,偏斜角度±60°,旋转角度 360°	
符号反差	20 %	
通讯协议	SmartSDK，TCP Client，TCP Server，FTP，Profinet，EthernetIP，Modbus，UDP，Serial，FINS，Melsec/SLMP	SmartSDK，USB（HID/CDC），Serial
电气特性		
接口	Fast Ethernet（100 Mbit/s），RS-232，DC 端子	USB 2.0，DC 端子，RS-232
供电	12 VDC	USB 2.0：5 VDC；DC 端子：12 VDC
消耗电流	0.5 A（最大电流）；0.28 A（典型电流）	USB 2.0：0.9 A（最大电流）；0.5 A（典型电流） DC 端子：0.5 A（最大电流）；0.28 A（典型电流）

型号 / 参数	HK-EJH70/10HHD/07RN/L	HK-EJH70/10HHD/07RN/U
	耐用型工业有线手持读码器	
结构		
焦距	6.7 mm	
环境光照	0 ~ 100000 lux	
光源	支持 2 种光源：漫射光源（红光）、直射光源（白光）	
瞄准器	十字激光瞄准	
外形尺寸	73.4 mm × 104 mm × 229.5 mm	
重量	约 460 g	
IP 防护等级	IP65	
温度	工作温度-10 ~ 50℃,储藏温度-20 ~ 60℃	
湿度	20% ~ 95%RH 无冷凝	
跌落高度	2.0 m	
激光性能		
激光安全等级	2 类激光产品	
波长	650 nm	
脉冲宽度	8 ms	
最大功率	1 mW	
一般规范		
软件	IDMVS	
认证	CE，KC	

*在环境温度 25℃、250 lux 白炽灯照射情况下，使用我司指定测试样码测试的结果。

[1]最小距离的0 表示条码在成像视野范围内均可被读取。

外形尺寸

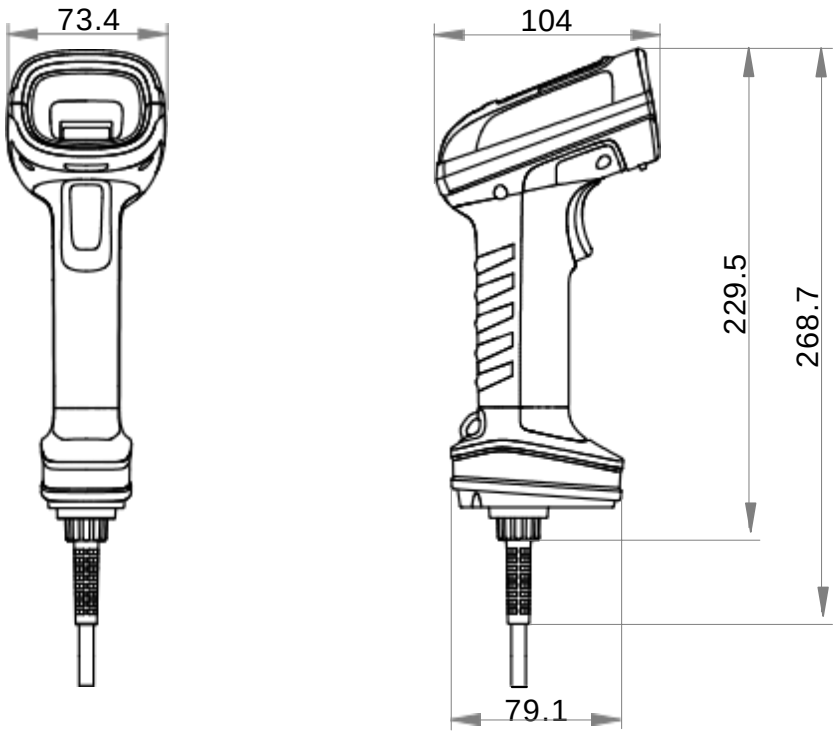

Unit:mm

杭州海康机器人股份有限公司版权所有。侵权必究。
本文件中所有信息如有变更恕不另行通知。本文件内容经过仔细核对力求精准，但仍可能存在误差。本文件所涉数据可能因环境等因素产生差异，本公司不承担由此产生的后果。