HIKROBOT

HK-EJH70B

耐用型工业无线手持读码器

HK-EJH70B 耐用型工业无线手持读码器，采用自主研发的高性能条码识别算法， 可在标准距离、近距离、远距离等多种距离下高效识别工业场景的一维码及二维码，快速输出条码信息，并对 DPM 有着卓越的译码能力。MV-IDH7000B 提供直接照明和漫反照明两种照明系统，可根据不同应用场景进行选择。MV-IDH7000B 还搭配智能底座，可实现充电及数据通信功能。

功能特性

- 采用自主研发的高性能条码识别算法，卓越的 DPM 读码能力
- 算法鲁棒性强，可有效应对条码脏污、缺损、低对比度等情形
- 采用蓝牙 5.0 无线技术，空旷环境下支持最远 100 m 稳定连接，摆脱线缆束缚；并支持蓝牙连接手机、平板等移动终端，操作更高效便捷
- 搭配智能底座，可接入 IDMVS 进行参数配置和设备管理
- 3150 mAh 容量电池，确保长时间续航
- 支持 IP65 防护及 2.0 米高度多次跌落，无惧严苛的工业应用环境

订货型号

- 近距离，带 USB 智能底座套包：HK-EJH70B /10NR/07RN/US
- 标准距离，带 USB 智能底座套包：HK-EJH70B /10SR/07RN/US
- 近距离，带网口智能底座套包： HK-EJH70B /10NR/07RN/LS
- 标准距离，带网口智能底座套包：HK-EJH70B /10SR/07RN/LS
- 超高密度条码，带 USB 智能底座套包：HK-EJH70B /10HHD/07RN/US
- 超高密度条码，带网口智能底座套包：HK-EJH70B /10HHD/07RN/LS
- 远距离，带 USB 智能底座套包：HK-EJH70B /10ER/12RN/US
- 远距离，带网口智能底座套包：HK-EJH70B /10ER/12RN/LS

应用行业

- PCB
- 新能源
- 3C
- 电子半导体
- 汽车零部件等

推荐配件

- U 口底座：HK-EJH70B /SBASE/U
- 网口底座：HK-EJH70B /SBASE/L

技术参数

型号 / 参数	HK-EJH70B /10NR/07RN/US (LS)	HK-EJH70B /10SR/07RN/LS (US)
	耐用型工业无线手持读码器	
性能		
条码类别	一维码：Code 39，Code 93，Code 128，GS1- Code 128，Coda Bar，EAN8，EAN13，ISBN，ISSN，ITF25，ITF14，UPCA，UPCE 矩阵式二维码：QR Code，Data Matrix，Micro QR，Aztec，Han Xin 堆叠式二维码：PDF417	
条码最小精度	3 mil	
传感器类型	CMOS	
分辨率	1280 × 800	
景深*	Code 39（3 mil）：15 mm ~ 60 mm Code 39（5 mil）：5 mm ~ 80 mm Data Matrix（5 mil）：10 mm ~ 70 mm Data Matrix（10 mil）：0 mm ~ 110 mm[1] QR Code（5 mil）：10 mm ~ 70 mm	Code 39（5 mil）：30 mm ~ 200 mm Code 128（3 mil）：55 mm ~ 110 mm Code 128（20 mil）：56 mm ~ 660 mm Data Matrix（10 mil）：20 mm ~ 220 mm QR Code（10 mil）：20 mm ~ 220 mm QR Code（20 mil）：10 mm ~ 450 mm
视场角度	31° (H) × 20° (V)	
检测角度	倾斜角度±60°,偏斜角度±60°,旋转角度 360°	
符号反差	20 %	
无线通讯		
通讯方式	蓝牙 BT 5.0，BLE	
无线范围	100 m（空旷范围）	
电气特性		
电池容量	3150 mAh	
充电时间	网口：关机模式下：DC12 V（12 V，2A）：3.5 h U 口：关机模式下：USB3.0（5 V，1 A）：4 h；DC12 V（12 V，2 A）：3.5 h	
续航时间	13 h（间隔扫码，2 s 一次）	
结构		
焦距	6.7 mm	
环境光照	0 ~ 100000 lux	
光源	支持 2 种光源：漫射光源（红光）、直射光源（白光）	
瞄准器	十字激光瞄准	
提示方式	LED 指示灯，蜂鸣器，震动器	
外形尺寸	73.4 mm × 104 mm × 215.2 mm	
重量	约 410 g	
IP 防护等级	IP65	
温度	工作温度-10 ~ 50 ℃,储藏温度-20 ~ 60 ℃,电池充电温度 0 ~ 40 ℃	
湿度	20% ~ 95% RH 无冷凝	
跌落高度	2.0 m	
激光性能		
激光安全等级	2 类激光产品	
波长	650 nm	
脉冲宽度	8 ms	
最大功率	1 mW	

型号 / 参数	HK-EJH70B /10NR/07RN/US (LS)	HK-EJH70B/10SR/07RN/LS (US)
	耐用型工业无线手持读码器	
一般规范		
软件	IDMVS	
认证	CE，KC	
底座		
型号	MV-IDH7000B/SBASE/U	MV-IDH7000B/SBASE/L
通讯协议	SmartSDK，USB（HID/CDC），Bluetooth	SmartSDK，TCP Client，FTP，TCP Server，Profinet，EthernetIP，Modbus，UDP，Serial，Bluetooth，FINS，Melsec/SLMP
接口	USB 2.0，DC 端子[2]，RS-232	Fast Ethernet（100 Mbit/s），RS-232，DC 端子
供电	5 VDC（USB）；12 VDC（DC 端子）	12 VDC
消耗电流	USB 2.0：1.5 A（最大电流）；0.14 A（待机电流） DC 端子：0.7 A（最大电流）；0.06 A（待机电流）	0.7 A（最大电流）；0.06 A（待机电流）
充电时间	4 h（适配器充电）；8 h（USB 充电）	4 h
外形尺寸	248.4 mm × 106.3mm × 69.4 mm	
重量	约 380 g	
IP 防护等级	IP40	
温度	工作温度-10 ~ 50 ℃,储藏温度-20 ~60 ℃,电池充电温度 0 ~ 40 ℃	
湿度	20% ~ 95% RH 无冷凝	

[*]在环境温度 25℃、250 lux 白炽灯照射情况下，使用我司指定测试样码测试的结果。
[1]最小距离的0 表示条码在成像视野范围内均可被读取。
[2]设备可通过 USB 或 DC 进行供电，建议使用 DC 进行供电。

型号 / 参数	HK-EJH70B/10HHD/07RN/US	HK-EJH70B/10HHD/07RN/LS
	耐用型工业无线手持读码器	
性能		
条码类别	一维码：Code 39，Code 93，Code 128，GS1- Code128，Coda Bar，EAN8，EAN13，ISBN，ISSN，ITF25，ITF14，UPCA，UPCE 矩阵式二维码：QR Code，Data Matrix，Micro QR，Aztec，Han Xin 堆叠式二维码：PDF417	
条码最小精度	3 mil	
传感器类型	CMOS	
分辨率	1280 × 800	
景深[*]	Data Matrix（2 mil）：0 mm ~11mm[1] Data Matrix（5 mil）：0 mm ~20 mm[1] Code 39（5 mil）：0 mm ~ 29 mm[1] QR Code（10 mil）：0 mm ~ 40 mm[1]	
视场角度	31° (H) × 20° (V)	
检测角度	倾斜角度±60°,偏斜角度±60°,旋转角度 360°	
符号反差	20 %	
无线通讯		
通讯方式	蓝牙 BT 5.0，BLE	
无线范围	100 m（空旷范围）	

型号 参数	HK-EJH70B/10HHD/07RN/US	HK-EJH70B/10HHD/07RN/LS
	耐用型工业无线手持读码器	
电气特性		
电池容量	3150 mAh	
充电时间	关机模式下：USB3.0（5 V，1 A）：4 h；DC12 V（12 V，2 A）：3.5 h	关机模式下：DC12 V（12 V，2A）：3.5 h
续航时间	13 h（间隔扫码，2 s 一次）	
结构		
焦距	6.7 mm	
环境光照	0 ~ 100000 lux	
光源	支持 2 种光源：漫射光源（红光）、直射光源（白光）	
瞄准器	十字激光瞄准	
提示方式	LED 指示灯，蜂鸣器，震动器	
外形尺寸	73.4 mm × 104 mm × 215.2 mm	
重量	约 410 g	
IP 防护等级	IP65	
温度	工作温度-10 ~ 50 ℃,储藏温度-20 ~ 60 ℃,电池充电温度 0 ~ 40 ℃	
湿度	20% ~ 95% RH 无冷凝	
跌落高度	2.0 m	
激光性能		
激光安全等级	2 类激光产品	
波长	650 nm	
脉冲宽度	8 ms	
最大功率	1 mW	
一般规范		
软件	IDMVS	
认证	CE，KC	
底座		
型号	HK-EJH70B/SBASE/U	HK-EJH70B/SBASE/L
通讯协议	SmartSDK，USB（HID/CDC），Bluetooth	SmartSDK，TCP Client，FTP，TCP Server，Profinet，EthernetIP，Modbus，UDP，Serial，Bluetooth，FINS，Melsec/SLMP
接口	USB 2.0，DC 端子[2]，RS-232	Fast Ethernet（100 Mbit/s），RS-232，DC 端子
供电	5 VDC（USB）；12 VDC（DC 端子）	12 VDC
消耗电流	USB 2.0：1.5 A（最大电流）；0.14 A（待机电流） DC 端子：0.7 A（最大电流）；0.06 A（待机电流）	0.7 A（最大电流）；0.06 A（待机电流）
充电时间	4 h（适配器充电）；8 h（USB 充电）	4 h
外形尺寸	248.4 mm × 106.3mm × 69.4 mm	
重量	约 380 g	
IP 防护等级	IP40	
温度	工作温度-10 ~ 50 ℃,储藏温度-20 ~60 ℃,电池充电温度 0 ~ 40 ℃	
湿度	20% ~ 95% RH 无冷凝	

*在环境温度 25℃、250 lux 白炽灯照射情况下，使用我司指定测试样码测试的结果。

[1]最小距离的0 表示条码在成像视野范围内均可被读取。

[2]设备可通过 USB 或 DC 进行供电，建议使用 DC 进行供电。

型号 参数	HK-EJH70B/10ER/12RN/US	HK-EJH70B/10ER/12RN/LS
	耐用型工业无线手持读码器	
性能		
条码类别	一维码：Code 39，Code 93，Code 128，GS1- Code 128，Coda Bar，EAN8，EAN13，ISBN，ISSN，ITF25，ITF14，UPCA，UPCE 矩阵式二维码：QR Code，Data Matrix，Micro QR，Aztec，Han Xin 堆叠式二维码：PDF417	
条码最小精度	10 mil	
传感器类型	CMOS	
分辨率	1280 × 800	
景深*	Code 39（10mil）：540 mm ~1200 mm Code 39（20 mil）：* ~ 2100 mm' Code 39（50 mil）：* ~ 3900 mm' Code 39（100 mil）：* ~ 6400 mm' Code 128（10 mil）：600 mm ~ 1000 mm Code 128（20 mil）：* ~ 2100 mm' Code 128（100 mil）：* ~ 6400 mm' Data Matrix（50 mil）：200 mm ~ 3600 mm' QR Code（20 mil）：600 mm ~ 1500 mm QR Code（33 mil）300 mm ~ 2400 mm QR Code（100 mil）：* ~ 6400 mm'	
视场角度	18° (H) × 10° (V)	
检测角度	倾斜角度±60°,偏斜角度±60°,旋转角度 360°	
符号反差	20 %	
无线通讯		
通讯方式	蓝牙 BT 5.0，BLE	
无线范围	100 m（空旷范围）	
电气特性		
电池容量	3150 mAh	
充电时间	关机模式下：USB 3.0（5V，1A）：4 h；DC12 V（12V，2A）：3.5 h	关机模式下：DC12 V（12 V，2A）：3.5 h
续航时间	13 h（间隔扫码，2s 一次）	
结构		
焦距	12 mm	
环境光照	0 ~ 100000 lux	
光源	支持 2 种光源：漫射光源（红光）、直射光源（白光）	
瞄准器	点激光瞄准	
提示方式	LED 指示灯，蜂鸣器，震动器	
外形尺寸	73.4 mm × 104 mm × 215.2 mm	
重量	约 410 g	
IP 防护等级	IP65	
温度	工作温度-10 ~ 50 ℃,储藏温度-20 ~ 60 ℃,电池充电温度 0 ~ 40 ℃	
湿度	20% ~ 95% RH 无冷凝	

型号 参数	HK-EJH70B/10ER/12RN/US	HK-EJH70B/10ER/12RN/LS
	耐用型工业无线手持读码器	
结构		
跌落高度	2.0 m	
激光性能		
激光安全等级	2 类激光产品	
波长	650 nm	
脉冲宽度	8 ms	
最大功率	1 mW	
一般规范		
软件	IDMVS	
认证	CE，KC	
底座		
型号	MV-IDH7000B/SBASE/U	MV-IDH7000B/SBASE/L
通讯协议	SmartSDK，USB（HID/CDC），Bluetooth	SmartSDK，TCP Client，FTP，TCP Server，Profinet，EthernetIP，Modbus，UDP，Serial，Bluetooth，FINS，Melsec/SLMP
接口	USB 2.0，DC 端子[2]，RS-232	Fast Ethernet（100 Mbit/s），RS-232，DC 端子
供电	5 VDC（USB）；12 VDC（DC 端子）	12 VDC
消耗电流	USB 2.0：1.5 A（最大电流）；0.14 A（待机电流） DC 端子：0.7 A（最大电流）；0.06 A（待机电流）	0.7 A（最大电流）；0.06 A（待机电流）
充电时间	4 h（适配器充电）；8 h（USB 充电）	4 h
外形尺寸	248.4 mm × 106.3mm × 69.4 mm	
重量	约 380 g	
IP 防护等级	IP40	
温度	工作温度-10 ~ 50℃,储藏温度-20 ~60℃， 电池充电温度 0 ~ 40℃	
湿度	20% ~ 95%RH 无冷凝	

*在环境温度 25℃、250 lux 白炽灯照射情况下，使用我司指定测试样码测试的结果。

[1]取决于条码长度与检测角度。

[2]设备可通过 USB 或 DC 进行供电，建议使用 DC 进行供电。

外形尺寸

手持读码器：

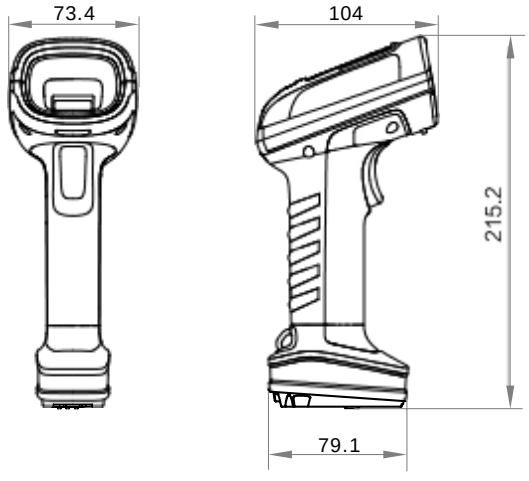

底座：

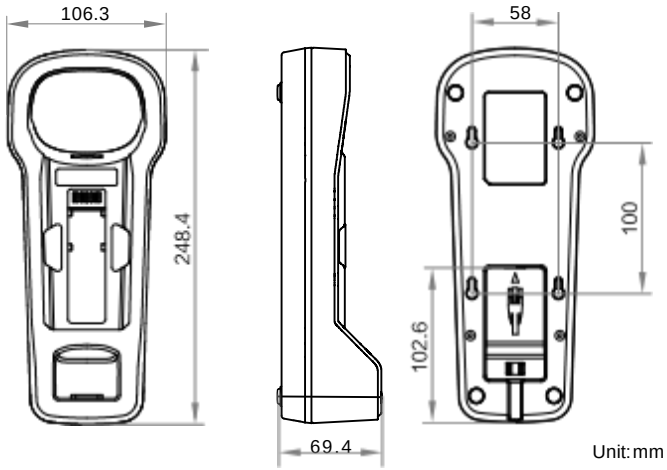

杭州海康机器人股份有限公司版权所有，侵权必究。
本文件中所有信息如有变更恕不另行通知。本文件内容经过仔细核对力求精准，但仍可能存在误差。本文件所涉数据可能因环境等因素产生差异，本公司不承担由此产生的后果。