HIKROBOT

MV-CH250-20XM/XC

2500 万像素 CMOS CoaXPress 工业面阵相机

MV-CH250-20XM/XC 高端型面阵相机，搭载 ONSemi PYTHON25K 全局快门 CMOS 芯片，像元尺寸大，图像质量优异。基于 CXP-6 接口传输数据，最高帧率可达 80 fps。

GEN<i>CAM

功能特性

- 分辨率 5120 × 5120，像元尺寸 4.5 μm
- 全局快门 CMOS，动态范围高，信噪比好，图像质量优异
- 支持多组 LSC 轮询和多组 HDR 轮询设置
- 低功耗无风扇设计，保证飞拍稳定性
- 使用 CXP-6 接口传输数据
- 兼容 CoaXPress 协议和 GenICam 标准

Sensor 响应曲线

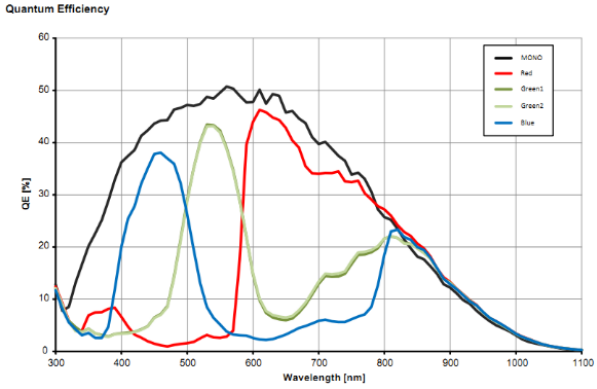

应用行业

电子半导体、PCB AOI、3D 应用、运动捕捉等

订货型号

黑白相机：MV-CH250-20XM-M58S-NN

彩色相机：MV-CH250-20XC-M58S-NN

外形尺寸

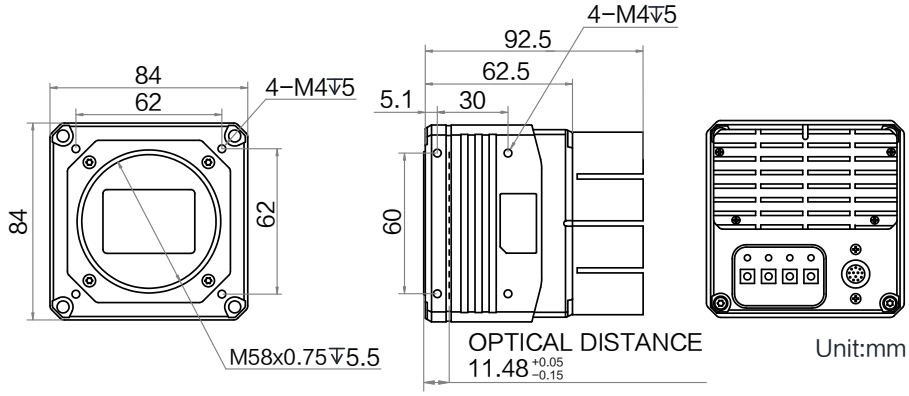

技术参数

型号 / 参数	MV-CH250-20XM	MV-CH250-20XC
	2500 万像素 CMOS CoaXPress 工业面阵相机	
性能		
传感器类型	CMOS，全局快门	
传感器型号	OnSemi PYTHON25K	
像元尺寸	4.5 μm × 4.5 μm	
靶面尺寸	23 mm (H) x 23 mm (V)	
分辨率	5120 × 5120	
最大帧率	80 fps@5120 × 5120	
动态范围	58 dB	
信噪比	41 dB	
增益	0 ~ 15 dB	
曝光时间	33 μs ~ 10 sec	
快门模式	支持自动曝光、手动曝光、一键曝光等模式	
黑白/彩色	黑白	彩色
像素格式	Mono 8/10/12	Bayer 8/10/12
Binning	支持 1 × 1，1 × 2，1 × 4，2 × 1，2 × 2，2 × 4，4 × 1，4 × 2，4 × 4	
下采样	支持 1 × 1，1 × 2，1 × 4，2 × 1，2 × 2，2 × 4，4 × 1，4 × 2，4 × 4	
镜像	支持水平镜像，垂直镜像输出	
电气特性		
数据接口	CoaXPress（DIN 口）	
数字 I/O	12-pin P10 接头提供电源及 I/O，包含 1 路光耦隔离输入（Line 0），1 个光耦隔离输出（Line 1），1 路双向可配置非隔离 I/O（Line 2），1 路 RS-232	
供电	9 ~ 24 VDC，CXP-0 与 CXP-1 接口支持 PoCXP 供电	
典型功耗	10.8 W@24 VDC	10.5 W@24 VDC
结构		
镜头接口	M58*0.75，法兰后焦 11.48 mm	
外形尺寸	84 mm × 84 mm × 92.5 mm	
重量	约 730 g	
IP 防护等级	IP40（正确安装镜头以及线缆的情况下）	
温度	工作温度 0℃~ 50℃，储藏温度-30℃~ 70℃	
湿度	20% ~ 95% RH 无冷凝	
一般规范		
软件	MVS 或符合 CoaXPress 协议的采集卡控制软件	
操作系统	Windows 7/10 32bits，Windows11/ bits	
协议/标准	CoaXPress，GenICam	
认证	CE，RoHS，KC	

杭州海康机器人股份有限公司版权所有，侵权必究。
本文件中所有信息如有变更恕不另行通知；本文件内容经过仔细核对力求精准，但仍可能存在误差；本文件所涉数据可能因环境等因素产生差异，本公司不承担由此产生的后果。