HIKROBOT

MV-CH6040-10XM/XC

6.04 亿像素 CMOS CoaXPress 工业面阵相机

MV-CH6040-10XM/XC 高端型面阵相机搭配 Sony IMX411 CMOS 卷帘快门传感器，可达 6.04 亿分辨率。基于 CXP-6 接口传输数据，相机动态范围高，信噪比好，是面板检测等的理想选择。

GEN<i>CAM

功能特性

- 分辨率 28416 × 21280，像元尺寸 3.76 μm
- 可选 1.51 亿或 6.04 亿分辨率模式，内置 ISP 算法提升成像质量
- 卷帘快门 CMOS，动态范围高，噪声水平低
- 支持 FFC 校正和 LSC 校正，消除像素点间的响应差异
- 支持 16-bit ADC 输出，采样精度高
- 使用 CXP-6 接口传输数据
- 兼容 CoaXPress 协议和 GenICam 标准

Sensor 响应曲线

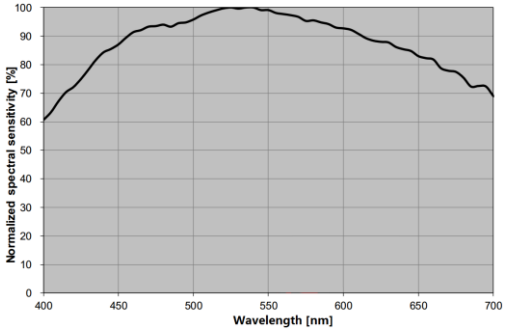

MV-CH6040-10XM 量子效率

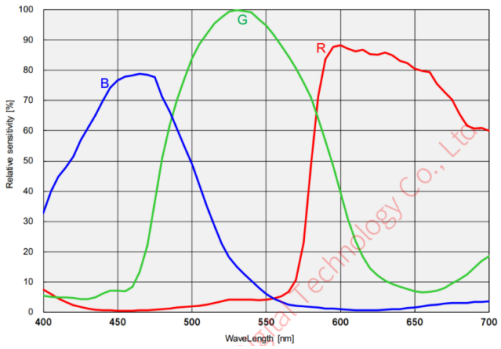

MV-CH6040-10XC 量子效率

订货型号

黑白相机：MV-CH6040-10XM-M72-NF

彩色相机：MV-CH6040-10XC-M72-NF

TEC 版本黑白相机：MV-CH6040-10XM-M72-TF

TEC 版本彩色相机：MV-CH6040-10XC-M72-TF

应用行业

FPD 检测、PCB AOI、文件扫描相关应用

技术参数

型号 / 参数	MV-CH6040-10XM	MV-CH6040-10XC
	6.04 亿像素 CMOS CoaXPress 工业面阵相机	
性能		
传感器类型	CMOS，卷帘快门	
传感器型号	Sony IMX411	
像元尺寸	3.76 μm × 3.76 μm	
靶面尺寸	66.7 mm	
分辨率	28416 × 21280	
最大帧率	1.45 fps @28416 × 21280 Mono 8	1.38 fps @14208 × 10640 RGB 8
动态范围	78.7 dB	
信噪比	46.4 dB	
增益	0 ~ 40 dB	
曝光时间	15 μs ~ 1 s	15 μs ~ 10 s
快门模式	支持自动曝光、手动曝光、一键曝光模式，支持 Rolling 和 Global Reset 模式	
黑白/彩色	黑白	彩色
像素格式	Mono 8/10/12/16	Bayer RG 8/10/12/16 RGB 8/12
Binning	支持 1 × 1，1 × 2，1 × 4，2 × 1，2 × 2，2 × 4，4 × 1，4 × 2，4 × 4	
下采样	不支持	支持 1 × 1，1 × 2，1 × 4，2 × 1，2 × 2，2 × 4，4 × 1，4 × 2，4 × 4
镜像	支持水平镜像	
电气特性		
数据接口	CoaXPress（DIN 口）	
数字 I/O	12-pin P10 接头提供电源及 I/O 接口：1 路光耦隔离输入（Line 0），1 路光耦隔离输出（Line 1），1 路双向可配置非隔离 I/O（Line 2），1 路 RS-232	
供电	24 VDC	
典型功耗	风扇版本相机：15 W@24 VDC TEC 版本相机非制冷模式：19.5 W@24 VDC TEC 版本相机制冷模式：31.2 W@24 VDC	
结构		
镜头接口	M72*0.75，光学后焦 19.55 mm	
外形尺寸	风扇版本相机：100 mm × 100 mm × 128.5 mm TEC 版本相机：120 mm × 120 mm × 102 mm	
重量	风扇版本相机：约 1.4 kg TEC 版本相机：约 2.15 kg	
IP 防护等级	IP40（正确安装镜头以及线缆的情况下）	
温度	性能保证温度 20℃~ 35℃，工作温度 0℃~ 50℃，储藏温度-30℃~ 80℃	
湿度	20% ~ 95%RH 无冷凝	
一般规范		
软件	符合 CoaXPress 协议的采集卡控制软件	
操作系统	Windows 7/10 32/64bits， Windows 11 64 bits， Linux 32/64bits	
协议/标准	CoaXPress，GenICam	
认证	CE，RoHS，KC	

外形尺寸

风扇版本相机：

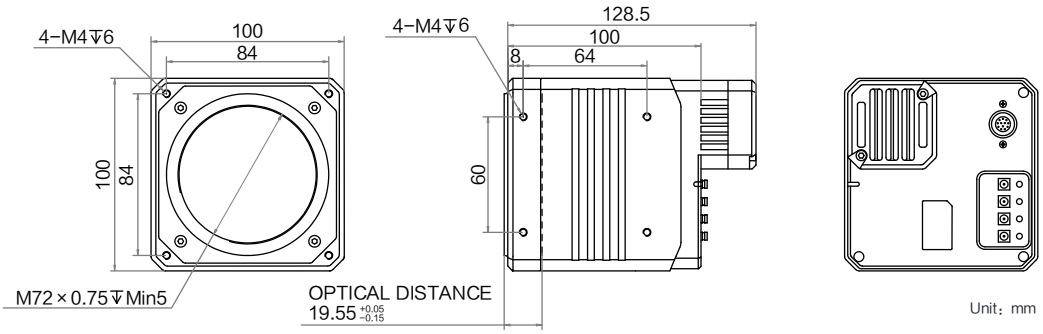

TEC 版本相机

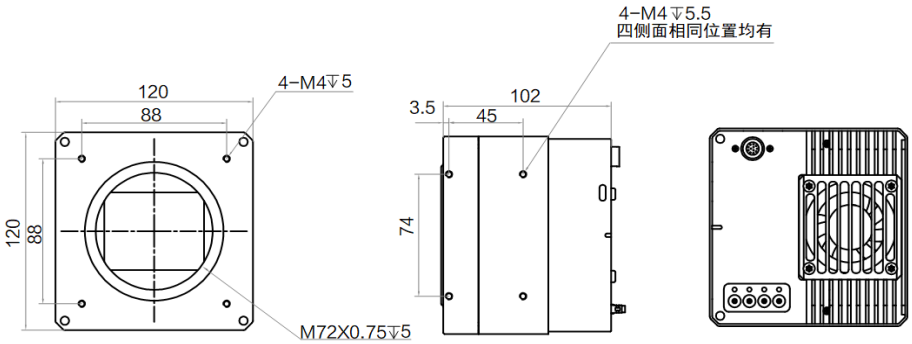

杭州海康机器人股份有限公司版权所有，侵权必究。
本文件中所有信息如有变更恕不另行通知；本文件内容经过仔细核对力求精准，但仍可能存在误差；本文件所涉数据可能因环境等因素产生差异，本公司不承担由此产生的后果。