HIKROBOT

MV-CL162-91F1M(V2.0)

16384 像素 XoF 光口黑白工业线阵相机

MV-CL162-91F1M(V2.0)工业线阵相机，采用16384 × 2线CMOS Sensor，支持XoFLink光口传输，最高行频可达73.2 kHz，集成多种最新的ISP图像处理技术，兼具高速、高精度、高性能等特点。

功能特性：

- 丰富的 ISP 图像处理技术，如手动调节 Gamma 校正、平场校正、LUT、黑电平调节等
- 提供 XoFLink 光口、20G 高带宽传输
- 多种灵活的曝光和采集方式，支持 2-TDI 成像模式，最高行频可达 73.2 kHz
- 支持双向可配置 I/O，输入/输出可灵活配置
- 结构设计紧凑，正面板和侧面板均有安装孔，可灵活安装

Sensor 响应曲线：

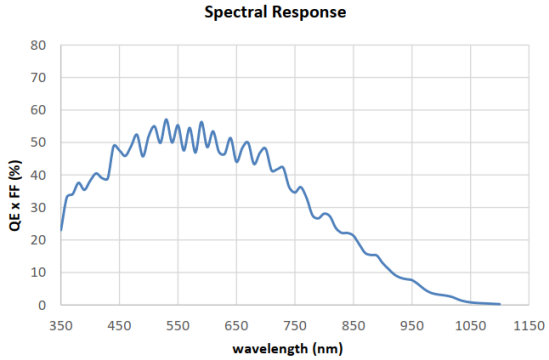

应用行业：

新能源、屏检、3C、PCB、半导体等

相关配件：

- XoF 光口采集卡：MV-GS1002F（不含光模块）
- XoF 光口采集卡光模块：MV-AC10G-SFP
- XoF 光纤跳线：MV-AC10G-2LC-2LC-ST

外形尺寸：

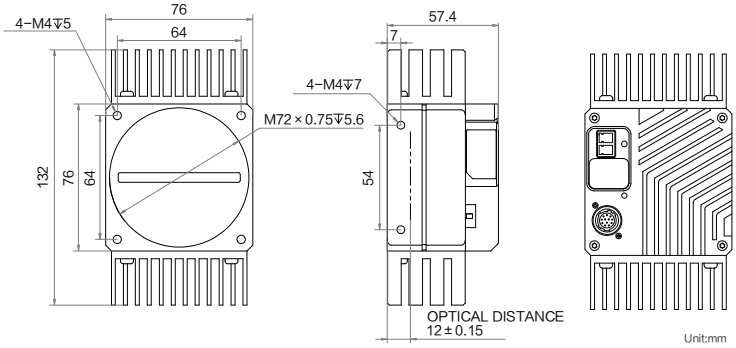

订货型号：

MV-CL162-91F1M(V2.0)

技术参数

型号 / 参数	MV-CL162-91F1M(V2.0) 16384 像素 XoF 光口黑白工业线阵相机
性能	
传感器类型	CMOS
像元尺寸	3.5 μm
分辨率	16384 × 2
成像模式	支持 1-Line，2-TDI
最大行频	基础行频：73.2 kHz（1-Line）、60 kHz（2-TDI） ROI 提行频后：120 kHz & 1-Line（9984 分辨率及以下）
传输模式	1Link
动态范围	62 dB
信噪比	39.2 dB
增益	1.0×
曝光时间	3 μs ~ 10 ms
快门模式	支持自动曝光、手动曝光、一键曝光、脉冲宽度控制曝光
黑白/彩色	黑白
像素格式	Mono 8/10/12
Binning	1 × 1，1 × 2，1 × 4，2 × 1，2 × 2，2 × 4，4 × 1，4 × 2，4 × 4
镜像	支持水平镜像
触发模式	外触发，内触发
外触发模式	行触发，帧触发，行+帧触发
电气特性	
数据接口	LC 光纤接口
数字 I/O	12-pin P10 接头提供供电和 I/O：4 路可配置输入输出（Line 0/1/3/4），支持单端/差分
供电	12~24 VDC
典型功耗	10.6 W@24 VDC
结构	
镜头接口	M72*0.75，法兰后焦 12 mm；可通过转接环转接至 F 口镜头
外形尺寸	132 mm × 76 mm × 57.4 mm
重量	约 600 g
IP 防护等级	IP40（正确安装镜头以及线缆的情况下）
温度	工作温度-20 ~ 50℃，储藏温度-30 ~ 80℃
湿度	5% ~ 90%RH 无冷凝
一般规范	
软件	MVS
操作系统	Windows 7/10 32/64bits，Windows 11 64bits
协议/标准	XoFLink，GenlCam
认证	CE，RoHS，KC

杭州海康机器人股份有限公司版权所有，侵权必究。
本文件中所有信息如有变更恕不另行通知；本文件内容经过仔细核对力求精准，但仍可能存在误差；本文件所涉数据可能因环境等因素产生差异，本公司不承担由此产生的后果。