HIKROBOT

MV-CL16K5-40F2C-PRO

16384 像素 XoF 光口彩色工业线阵相机

MV-CL16K5-40F2C-PRO 工业线阵相机，采用 16384 × 12 线 RGB 真彩 CMOS Sensor，支持双路 XoFLink 光口传输，4-TDI 模式下最高行频可达 40 kHz，集成多种最新的 ISP 图像处理技术，兼具高速、高精度、高性能等特点。

功能特性：

- 丰富的 ISP 图像处理技术，如手动调节 Gamma 校正、平场校正、色彩校正等
- RGB 真彩色成像，多种灵活的曝光和采集方式，支持单线/2-TDI/4-TDI 成像模式
- 提供双路 XoFLink 光口的高带宽传输，基础行频最高可达 40 kHz
- 采集卡配套传输方案，兼具高速传输与灵活的图像/光源联动采集
- 结构设计紧凑，多面安装孔灵活安装

Sensor 响应曲线：

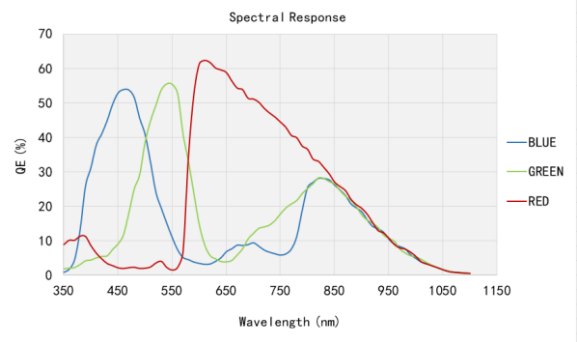

应用行业：

PCB、印刷、石材、木材等表面缺陷检测

相关配件：

- XoF 光口采集卡：MV-GS1002F、MV-GS1004F、MV-GS1104F（不含光模块）
- XoF 光口采集卡光模块：MV-AC10G-SFP
- XoF 光纤跳线：MV-AC10G-2LC-2LC-ST

外形尺寸：

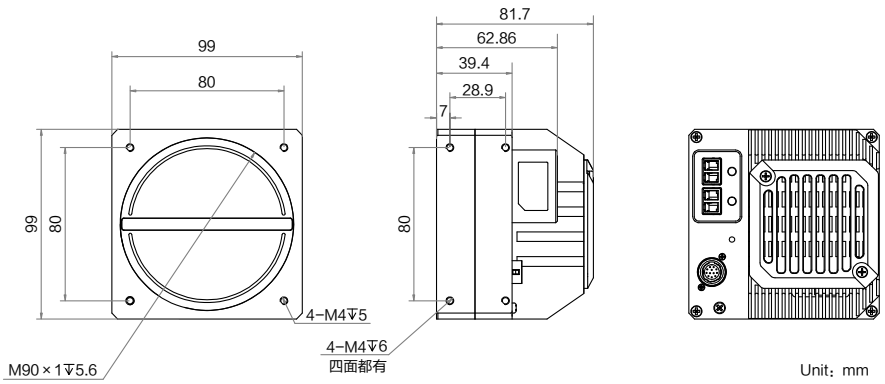

订货型号：

MV-CL16K5-40F2C-PRO

技术参数

型号 / 参数	MV-CL16K5-40F2C-PRO 16384 像素 XoF 光口彩色工业线阵相机
性能	
传感器类型	CMOS
像元尺寸	5 μm × 5 μm
分辨率	16384 × 12
成像模式	支持 1-Line，2-TDI，4-TDI，支持 4 组曝光轮询
最大行频	40 kHz
传输模式	1Link，2Link
动态范围	62.6 dB
信噪比	39.3 dB
增益	1.0×，1.3×，2.0×，4.0×
曝光时间	3 μs ~ 10 ms
快门模式	支持自动曝光、手动曝光、一键曝光；支持固定曝光时间、脉冲宽度控制曝光时间
黑白/彩色	彩色
像素格式	RGB 8，BGR 8，Mono 8/10/12，Bayer RG 8/10/12
Binning	1 × 1，1 × 2，1 × 4，2 × 1，2 × 2，2 × 4，4 × 1，4 × 2，4 × 4
镜像	支持水平镜像
触发模式	外触发，内触发
外触发模式	行触发
电气特性	
数据接口	2LC 光纤接口
数字 I/O	12-pin P10 接头提供供电和 I/O：4 路可配置输入/输出（Line 0/1/3/4），支持单端/差分
供电	24 VDC
典型功耗	26.2 W@24 VDC
结构	
镜头接口	M90*1，法兰后焦 12 mm；可通过转接环转接至 F 口镜头
外形尺寸	99 mm × 99 mm × 81.7 mm
重量	约 870 g
IP 防护等级	IP40（正确安装镜头以及线缆的情况下）
温度	工作温度-20 ~ 50℃，储藏温度-30 ~ 80℃
湿度	5% ~ 90%RH 无冷凝
一般规范	
软件	MVS
操作系统	Windows 7/10 32/64bits，Windows 11 64bits，Linux 32/64bits
协议/标准	XoFLink，GenlCam
认证	CE，RoHS，KC

杭州海康机器人股份有限公司版权所有，侵权必究。
本文件中所有信息如有变更恕不另行通知；本文件内容经过仔细核对力求精准，但仍可能存在误差；本文件所涉数据可能因环境等因素产生差异，本公司不承担由此产生的后果。