HIKROBOT

MV-CT060R-60UM/UC01

600 万像素 1/1.8" CMOS USB3.0 工业面阵相机

MV-CT060R-60UM/UC01 CT 系列工业面阵相机，专为工业应用而设计，提供行业领先的性能和可靠性，BASE、PRO 以及 MAX 三种版本满足不同的应用需求。可选 IP67、扩展接口，支持液态/电动镜头、光源和护罩的一体化集成，打造更加灵活高效的系统。

GEN<i>CAM

USB3 VISION

功能特性

- PRO 和 MAX 版本支持全防水接口
- PRO 和 MAX 版本配备精准温控系统，实现快速热平衡
- PRO 和 MAX 彩色版本搭载多光谱融合技术，支持自动色彩校正
- MAX 版本集成镜头、光源一体化控制，实现镜头对焦、光源控制
- Type-C 接口，支持更高传输带宽
- 兼容 USB3 Vision 协议和 GenICam 标准，无缝接入第三方软件

订货型号

BASE 版本黑白相机：MV-CT060R-60UM01-BASE

BASE 版本彩色相机：MV-CT060R-60UC01-BASE

Sensor 曲线

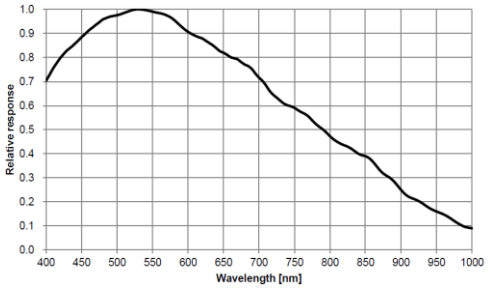

MV-CT060R-60UM01 量子效率

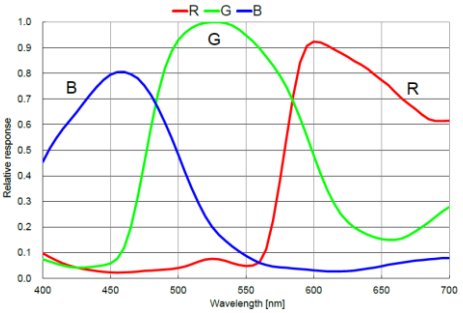

MV-CT060R-60UC01 量子效率

应用行业

电子半导体、工厂自动化、食品饮料、医药包装等

技术参数

型号 参数	MV-CT060R-60UM01	MV- CT060R-60UC01
	600 万像素 1/1.8” CMOS USB3.0 工业面阵相机	
性能		
传感器类型	CMOS，卷帘快门	
传感器型号	Sony IMX178	
像元尺寸	2.4 μm × 2.4 μm	
靶面尺寸	1/1.8”	
分辨率	3072× 2048	
最大帧率	60.9 fps @3072× 2048 Mono 8	60.9 fps @3072× 2048 Bayer RG 8
动态范围	66.2 dB	
信噪比	41.4 dB	
增益	0 dB ~ 24 dB	
曝光时间	8 μs ~ 1 sec	
快门模式	支持自动曝光、手动曝光、一键曝光模式，支持 Rolling 和 Global Reset 模式	
黑白/彩色	黑白	彩色
像素格式	Mono 8/10/10Packed/12/12Packed	Mono 8 Bayer RG 8/10/10Packed/12/12Packed YUV422Packed，YUV422_YUYV_Packed RGB 8，BGR 8
Binning	支持 1 × 1，2 × 2，4 × 4	
下采样	支持 1 × 1，2 × 2，4 × 4	
镜像	支持水平镜像、垂直镜像输出	
电气特性		
数据接口	USB3.0，兼容 USB2.0	
数据接口类型	Type-C 接口	
控制接口	BASE 版本：不支持	
数字 I/O	8-pin M8 A-Code 航插提供供电和 I/O：1 路光耦隔离输入（Line0），1 路光耦隔离输出（Line1），1 路双向可配置非隔离 I/O（Line2）	
供电	9 ~ 24 VDC，支持 USB 供电	
典型功耗	BASE 版本：1.5 W@5 VDC（USB3.0 供电）	BASE 版本：1.6 W@5 VDC（USB3.0 供电）

技术参数

型号 / 参数	MV-CT060R-60UM01	MV- CT060R-60UC01
	600 万像素 1/1.8” CMOS USB3.0 工业面阵相机	
结构		
镜头接口	C-Mount	
外形尺寸	BASE 版本：29 mm × 29 mm × 30 mm	
重量	BASE 版本：约 72 g	
IP 防护等级	BASE 版本：IP40（正确安装镜头以及线缆的情况下）	
温度	工作温度-30℃ ~ 60℃，储藏温度-30℃ ~ 80℃	
湿度	20% ~ 95%RH 无冷凝	
一般规范		
软件	MVS 或第三方支持 USB3 Vision 协议软件	
操作系统	Windows 7/10 32/64bits，Windows 11 64bits，Linux 32/64bits	
协议/标准	USB3 Vision，GenICam	
认证	CE，RoHS，KC	

外形尺寸

BASE 版本：

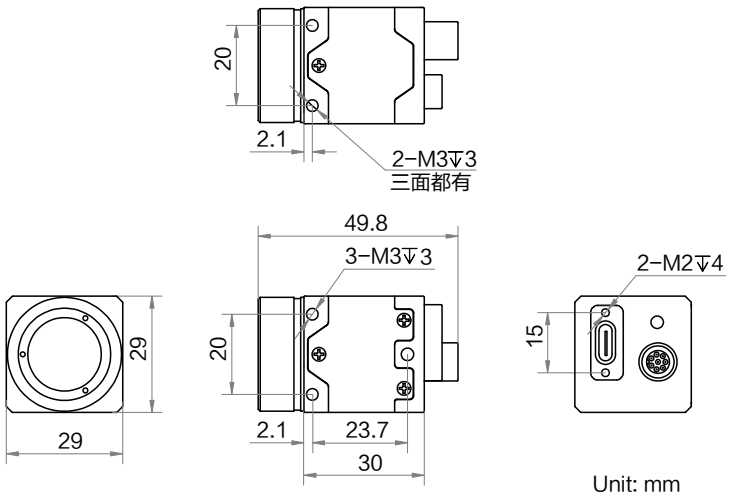

杭州海康机器人股份有限公司版权所有，侵权必究。
本文件中所有信息如有变更恕不另行通知；本文件内容经过仔细核对力求精准，但仍可能存在误差；本文件所涉数据可能因环境等因素产生差异，本公司不承担由此产生的后果。