MV-GS1000F-DF V3.0

XoF 光口采集卡

MV-GS1000F-DF V3.0 系列 XoF 光口采集卡采用 XoFLink 协议，通过可插拔的 SFP+光模块，连接 2LC 光纤跳线，最多可接入 4 台 XoFLink 相机。单通道最大可达 10 Gbps，支持光纤通道触发相机，兼具高速度、快响应、稳定耐用等特点。

功能特性

- 支持 Data Forwarding 数据转发功能
- 最多支持串联 10 台采集卡设备，且不同采集卡设备间传输距离最长可达 300 m
- 支持多光口 XoFLink 协议传输，传输稳定
- PCI-E Gen3 × 4 总线，单通道最大支持 10 Gbps 采集图像
- 总线指示灯和通道指示灯实时反馈采集卡状态
- 丰富的 I/O 接口，集成多路输入输出

订货型号

- 双光口设备：MV-GS1002F-DF V3.0
- 四光口设备：MV-GS1004F-DF V3.0

外形尺寸

MV-GS1002F-DF V3.0

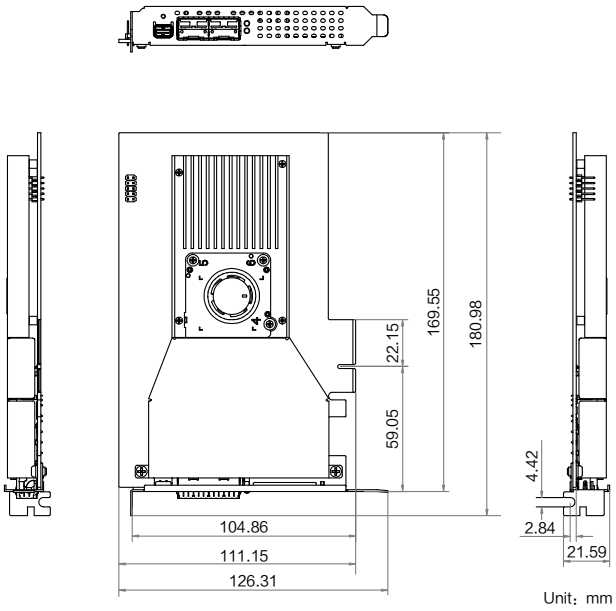

MV-GS1004F-DF V3.0

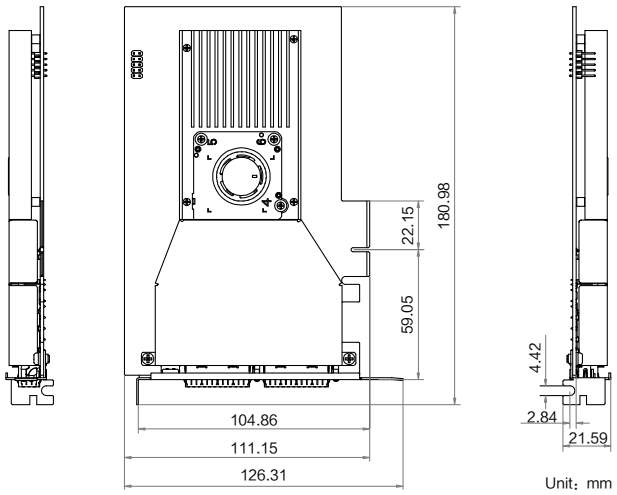

技术参数

型号 / 参数	MV-GS1002F-DF V3.0	MV-GS1004F-DF V3.0
	XoF 光口采集卡	
内存		
板载内存	2 GB DDR4	
主机接口		
总线接口	PCI-E gen3 × 4	
总线接口性能	4000 MB/s（峰值传输带宽），3200 MB/s（持续传送带宽）	
总线指示灯	1 个	
相机接口		
标准	XoFLink	
光模块插槽	2 × SFP+	4 × SFP+
数据接口	2LC 光纤接口	
支持相机数量	1/2 台	1/2/3/4 台
接口传输速率	单接口 10 Gbps，总带宽 20 Gbps	单接口 10 Gbps，总带宽 27 Gbps
流通道	2	
通道指示灯	2 对	4 对
通用 I/O		
I/O 类型	11 路可配置输入/输出，兼容单端/差分，支持多卡级联 挡板 I/O：Line 0~7 支持 3.3 ~ 24 V 输入，最高 24 V 输出 排针 I/O：Line 8~10 支持 3.3 ~ 12 V 输入，3.3 V 输出	
连接器	挡板 I/O：Mini-DP，Female，20 pin 排针 I/O：9 pin 排针（2.54 mm 间距，2 × 5，10 pin 盲孔）	
电气特性		
典型功耗	9.8 W	12.8 W
结构		
外形尺寸	181 mm × 126.3 mm × 21.6 mm	
温度	工作温度 0 ~ 60℃，储藏温度-20 ~ 70℃	
湿度	10% ~ 95%RH 无冷凝	
一般规范		
软件	MVS	
操作系统	Windows 7/10/11，Linux 支持 64 位 Ubuntu18.04 ~ 24.04	
认证	CE，KC，RoHS	

杭州海康机器人股份有限公司版权所有，侵权必究。
本文件中所有信息如有变更恕不另行通知；本文件内容经过仔细核对力求精准，但仍可能存在误差；本文件所涉数据可能因环境等因素产生差异，本公司不承担由此产生的后果。