HIKROBOT

MV-ID3016PM

130 万像素智能读码器

MV-ID3016PM 型号智能读码器，可高效读取多种码制的一维码和二维码，最大读取速度可达 84 个码/秒。同时采用自研的深度学习算法，鲁棒性强，可识别多种复杂条码。适用于 3C，食药品，电子半导体，汽车零部件等行业。

CE RoHS

功能特性

- 优秀Sensor选型，高速采集优质图像
- 单一线缆提供丰富IO接口，可接入多路输入、输出信号
- 外置防水调试按钮，支持外部手动触发
- 顶部环形指示灯，快速观察工作状态
- 双边侧腰线结果指示灯，读码OK/NG状态多角度可视
- 模块化光源设计，分路可控，替换便捷

典型应用

- 锂电、光伏、医疗、3C、汽车零配件等行业

技术参数

型号 / 参数	MV-ID3016PM-06M-WBN	MV-ID3016PM-12M-WBN	MV-ID3016PM-15M-WBN
	130 万像素智能读码器		
性能			
条码类别	一维码：Code 39、Code 93、Code 128、CodaBar、EAN8、EAN13、UPCA、UPCE、ITF14、ITF 25、Matrix 25、MSI、China Post、Code 11、Industrial 25、Pharmacode 二维码：QR Code（含 GS1-QR）、Data Matrix（含 GS1-DM）、MicroQR、AZTEC、HanXin、Maxi Code 堆叠码：PDF417、MicroPDF417		
最大处理帧率	60 fps		
最大读取速度	84 个码/秒		
传感器	全局快门，黑白，1/2.9”，3.45 μm×3.45 μm		
分辨率	1408 × 1200		
曝光时间	16 μs ~ 1 sec		
增益	0 dB ~ 45 dB		
电气特性			
数据接口	Fast Ethernet(100M bit/s)		
通讯协议	SmartSDK、TCP Client、Serial、FTP、TCP Server、Profinet、Melsec/SLMP、Ethernet/IP、ModBus、UDP、FINS、Modbus RTU、KV		
数字 I/O	V3.0 版本：17-pin M12 接口提供电源和 I/O：包含 3 路隔离输入(LineIn 0/1/2)，3 路隔离输出(LineOut 3/4/5)，1 路 RS-232，支持通过顶部按钮触发设备 V2.0 版本：17-pin M12 接口提供电源和 I/O：包含 3 路非隔离输入(LineIn 0/1/2)，3 路非隔离输出(LineOut 3/4/5)，1 路 RS-232，支持通过顶部按钮触发设备		
供电	24 VDC		
功耗	平均功耗：9 W@24 VDC(启用自带补光灯)； 最大功耗：48 W@24 VDC(启用自带补光灯)		
结构			
焦距	6 mm	12 mm	15 mm
视场角	44°(H) × 32°(V)	22°(H) × 16°(V)	18°(H) × 13°(V)
镜头接口	M12-Mount，机械对焦		
镜头罩	透明镜头罩，可选购全偏振镜头罩		
光源	白光，可选购红光、蓝光、红外		
指示灯	电源指示灯 PWR，网络指示灯 LNK，状态指示灯 STS，结果显示指示灯 OK/NG		
外壳材质	ADC12		
外形尺寸	65.2 mm×65.2 mm×47 mm		
重量	约 280 g		
IP 防护等级	IP67(正确安装适当镜头防水罩的情况下)		
温度	工作温度 0~50℃，储藏温度-30~70℃		
湿度	20%~95%RH 无冷凝		
抗振动强度	裸机，10 Hz ~ 55 Hz，全振幅 1.5 mm，X、Y、Z 各方向 2 小时(IEC 60068-2-6:2007\GB/T 2423.10-2019)		
抗冲击强度	裸机，30 g / 11 ms，半正弦波，六个轴向，每个轴向 500 次冲击(IEC 60068-2-27\GB/T 2423.5-2019)		

一般规范	
软件	IDMVS
认证	CE，RoHS，KC

型号 / 参数	MV-ID3016PM-12M-WBN-SE 130 万像素智能读码器
性能	
条码类别	一维码：Code128、EAN8、EAN13、UPCA、UPCE、Code 39、Code 93、ITF25、ITF14、CodaBar 二维码：QR Code、Data Matrix
最大处理帧率	60 fps
最大读取速度	66 个码/秒
传感器	全局快门，黑白，1/2.9”，3.45 μm×3.45 μm
分辨率	1408 × 1200
曝光时间	16 μs ~ 1 sec
增益	0 dB ~ 45 dB
电气特性	
数据接口	Fast Ethernet（100Mbit/s）
通讯协议	SmartSDK、TCP Client、Serial、FTP、TCP Server、Profinet、Melsec/SLMP、Ethernet/IP、ModBus、UDP、FINS、Modbus RTU、KV
数字 I/O	17-pin M12 接口提供电源和 I/O：包含 3 路非隔离输入（LineIn 0/1/2），3 路非隔离输出（LineOut 3/4/5），1 路 RS-232，支持通过顶部按钮触发设备
供电	24 VDC
功耗	平均功耗：9 W@24 VDC（启用自带补光灯）；最大功耗：48 W@24 VDC（启用自带补光灯）
结构	
焦距	12 mm
视场角	22°(H) × 16°(V)
镜头接口	M12-Mount，机械对焦
镜头罩	透明镜头罩，可选购全偏振镜头罩
光源	白光，可选购红光、蓝光、红外
指示灯	电源指示灯 PWR、网络指示灯 LNK、状态指示灯 STS、结果显示指示灯 OK/NG
外壳材质	ADC12
外形尺寸	65.2 mm × 65.2 mm × 47 mm
重量	约 280 g
IP 防护等级	IP67（正确安装适当镜头防水罩的情况下）
温度	工作温度 0~50℃，储藏温度-30~70℃
湿度	20%~95%RH 无冷凝
抗振动强度	裸机，10 Hz ~ 55 Hz，全振幅 1.5 mm，X、Y、Z 各方向 2 小时(IEC 60068-2-6:2007\GB/T 2423.10-2019)
抗冲击强度	裸机，30 g / 11 ms，半正弦波，六个轴向，每个轴向 500 次冲击(IEC 60068-2-27\GB/T 2423.5-2019)
一般规范	
软件	IDMVS
认证	CE，RoHS，KC

订货型号

- 6mm 焦距：MV-ID3016PM-06M-WBN
- 12mm 焦距：MV-ID3016PM-12M-WBN
- 15mm 焦距：MV-ID3016PM-15M-WBN
- 12mm 焦距：MV-ID3016PM-12M-WBN-SE（该型号在功能方面与其他型号存在部分差异，具体差异请参见注意事项。）

外形尺寸

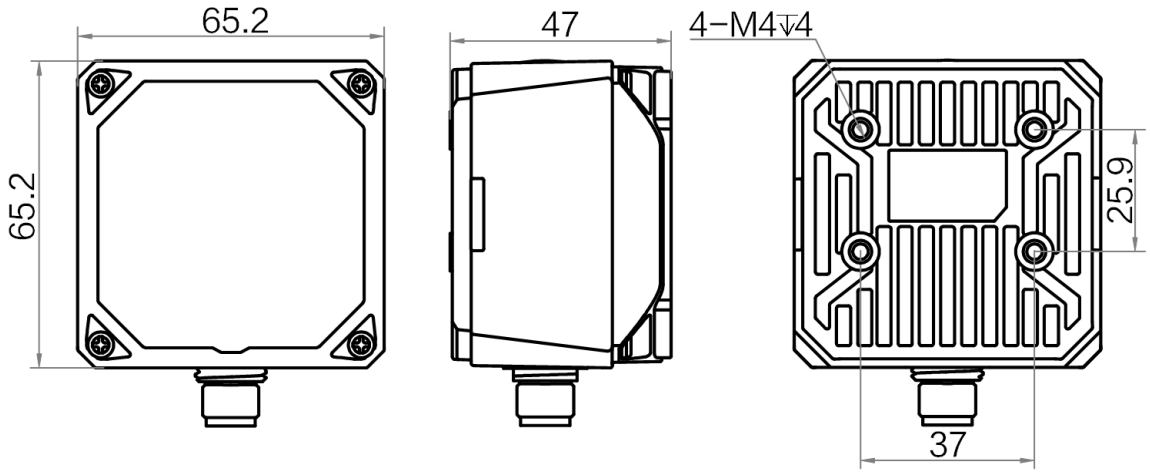

Unit：mm

检测范围

MV-ID3016PM-06/12/15M-WBN（单位：mm）						
镜头焦距	工作距离	视野范围		1D 最小分辨率*	2D 最小分辨率**	视野示意图
		H	V			
6	30	24.3	17.7	0.017	0.052	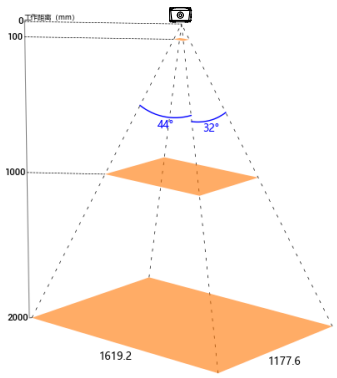
	100	81.0	58.9	0.058	0.173	
	200	161.9	117.8	0.115	0.345	
	300	242.9	176.6	0.173	0.518	
	600	485.8	353.3	0.345	1.035	
	1000	809.6	588.8	0.575	1.725	
	2000	1619.2	1177.6	1.150	3.450	

12	60	24.3	17.7	0.017	0.052	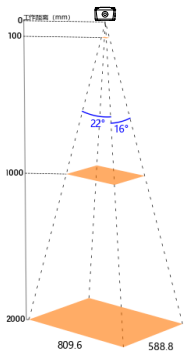
	100	40.5	29.4	0.029	0.086	
	200	81	58.9	0.058	0.173	
	300	121.4	88.3	0.086	0.259	
	600	242.9	176.6	0.173	0.518	
	1000	404.8	294.4	0.288	0.863	
	2000	809.6	588.8	0.575	1.725	
15	110	36.1	26.3	0.026	0.077	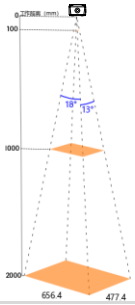
	200	65.6	47.7	0.047	0.140	
	300	98.5	71.6	0.070	0.210	
	600	196.9	143.2	0.140	0.420	
	1000	328.2	238.7	0.233	0.699	
	2000	656.4	477.4	0.466	1.399	

*1D 最小分辨率 = 长边视野 / 长边分辨率 ×1

**2D 最小分辨率 = 长边视野 / 长边分辨率 ×3

配件

出厂配备

线缆	支架	螺丝包

备注：配件部分外观图片仅供参考，请以实际为准

必需选备

交流电源线	电源适配器

可选配

网口组合线	灯板	镜头罩
静态网口公头： 3/5/7/10/15 米 **静态弯头网口公头：** 3/10 米 **静态弯头网口母头：** 5 米 **静态网口母头：** 5 米 **高柔网口公头：** 3/5/7/10/15 米 **高柔弯头网口公头：** 3 米 **高柔网口母头：** 3 米 **超柔网口公头：** 5 米	红色、白色、蓝色、红蓝、红外、紫外	全偏、透明、扩散、半偏、红外长波、极小码配件
	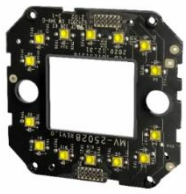	

注意事项

- 读码器 V3.0 版本的 I/O 已升级为全隔离方案，有效保障运行稳定性，相比 V2.0 版本接线存在差异，具体接线请参见用户手册。
- 设备属于非隔离设备，建议单独供电或采购 IO 盒子进行供电。
- 设备一体化甩线默认为静态线缆，无法支持拖链等运动场景，安装时建议固定使用。
- 与其它型号相比 MV-ID3016PM-12M-WBN-SE 型号在通讯能力、软件功能和读码性能方面方面存在以下差异。

类别	MV-ID3016PM-12M-WBN-SE 规格/限制
通讯能力	不支持 UDP 相关的通信协议与功能，且最多同时支持打开 3 个通讯协议。
软件功能	不支持打码评级与组播功能，不支持腐蚀膨胀算法。
	仅支持 4 组用户参数（含默认组），不支持参数的增加和删除操作。
	单次触发的 FTP 存图与本地存图中，JPG 格式图片最多可保存 16 张，BMP 格式图片最多可保存 3 张。
读码性能	读码长度上限为 512，读码个数上限为 20。
支持识别码制	一维码: Code128、EAN8、EAN13、UPCA、UPCE、Code 39、Code 93、ITF25、ITF14、CodaBar 二维码：QR Code、Data Matrix

杭州海康机器人股份有限公司版权所有，侵权必究。
本文件中所有信息如有变更恕不另行通知；本文件内容经过仔细核对力求精准，但仍可能存在误差；本文件所涉数据可能因环境等因素产生差异，本公司不承担由此产生的后果。