HIKROBOT

MV-ID3050PM

500 万像素智能读码器

MV-ID3050PM 型号智能读码器，可高速读取多种码制的一维码和二维码，最大读取速度可达 60 个码/秒。同时采用自研的深度学习算法，鲁棒性强，可识别多种复杂条码。

CE RoHS

功能特性

- 内置深度学习读码算法，可适应多种复杂工况，鲁棒性强
- 选用高性能 500 万像素 Sensor，视野覆盖大，图像质量优异
- 单一线缆提供丰富 IO 接口，可接入多路输入、输出信号
- 14 颗 LED 复合光源，可快速切换偏振和非偏振模式
- 顶部环形指示灯及双边侧腰线结果指示灯，快速观察工作状态
- 外置双 LED 瞄准器，方便安装对准

应用行业

3C、食药品、电子半导体、汽车零配件等

技术参数

型号 参数	MV-ID3050PM-08M-WBN	MV-ID3050PM-12M-WBN	MV-ID3050PM-16M-WBN	MV-ID3050PM-25M-WBN
	500 万像素智能读码器			
性能				
条码类别	一维码：Code 39、Code 93、Code 128、CodaBar、EAN8、EAN13、UPCA、UPCE、ITF14、ITF25、Matrix 25、MSI、China Post、Code 11、Industrial 2of5、Pharmacode 等 矩阵式二维码：QR Code、Data Matrix、MicroQR、AZTEC、HanXin 等 堆叠式堆叠码：PDF417 等			
最大处理帧率	50 fps			
最大读取速度	60 个码/秒			
传感器	全局快门，黑白，1/1.7”，3.4 μm × 3.4 μm			
分辨率	2432 × 2048			
曝光时间	60 μs ~ 1 sec			
增益	0 dB ~ 18 dB			
电气特性				
数据接口	Fast Ethernet（100Mbit/s）			
通讯协议	SmartSDK，TCP Client，Serial，FTP，TCP Server，Profinet，Melsec/SLMP，EtherNet/IP，ModBus，UDP，FINS			
数字 I/O	17-pin M12 接口提供电源和 I/O：包含 3 路非隔离输入（LineIn 0/1/2），3 路非隔离输出（LineOut 3/4/5），1 路 RS-232 输入，1 路 RS-232 输出			
供电	24 VDC			
功耗	平均功耗：9 W@24 VDC（启用自带补光灯） 最大功耗：48 W@24 VDC（启用自带补光灯）			
结构				
焦距	8 mm	12 mm	16 mm	25mm
视场角	54° (H) × 47° (V)	38° (H) × 32° (V)	28° (H) × 24° (V)	18° (H) × 15° (V)
镜头接口	M12-Mount，机械对焦			
镜头罩	半偏，可选购全偏/透明/扩散/红外长波			
光源	白光，可选购红光/蓝光/红蓝光/红外光/紫外光			
指示灯	电源指示灯 PWR，网络指示灯 LNK/ACT，状态指示灯 STS，结果显示指示灯 OK/NG			
外壳材质	金属			
外形尺寸	65.2 mm×65.2 mm×47 mm			
重量	约 280 g			
IP 防护等级	IP67（正确安装适当镜头防水罩的情况下）			
温度	工作温度 0~50℃，储藏温度-30~70℃			
湿度	20%~95%RH 无冷凝			
抗振动强度	10 Hz ~ 55 Hz，全振幅 1.5 mm X、Y、Z 各方向 2 小时（IEC 60068-2-6:2007\GB/T 2423.10-2019）			
抗冲击强度	30 g / 11 ms，半正弦波，六个轴向，每个轴向 500 次冲击（IEC 60068-2-27\GB/T 2423.5-2019）			
一般规范				

软件	IDMVS
认证	CE，RoHS，KC

订货型号

- 8mm焦距：MV-ID3050PM-08M-WBN
- 12mm焦距：MV-ID3050PM-12M-WBN
- 16mm焦距：MV-ID3050PM-16M-WBN
- 25mm焦距：MV-ID3050PM-25M-WBN

外形尺寸

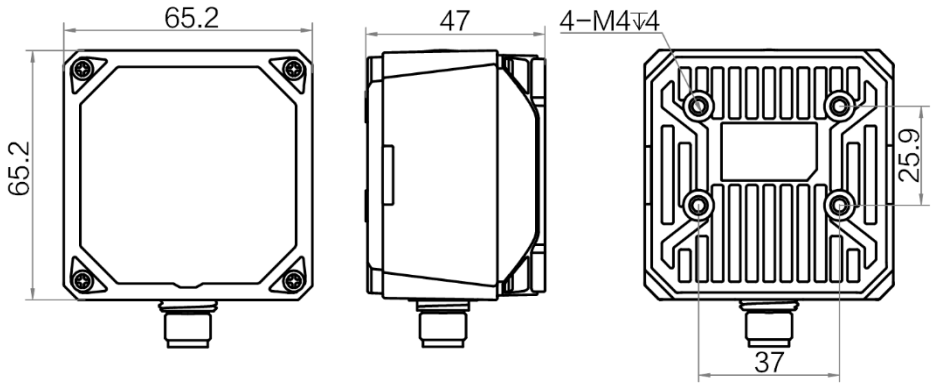

Unit：mm

检测范围

MV-ID3050PM-08/12/16/25M-WBN（单位：mm）						
镜头焦距	工作距离	视野范围		1D 最小分辨率*	2D 最小分辨率**	视野示意图
		H	V			
8	25	25.8	21.8	0.011	0.032	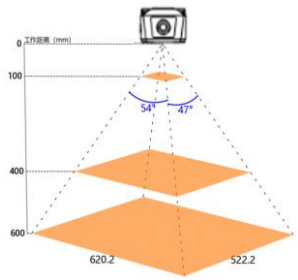
	100	103.4	87.0	0.043	0.128	
	200	206.7	174.1	0.085	0.255	
	300	310.1	261.1	0.128	0.383	
	400	413.4	348.2	0.170	0.510	
	500	516.8	435.2	0.213	0.638	
	600	620.2	522.2	0.255	0.765	
12	60	41.3	34.8	0.017	0.051	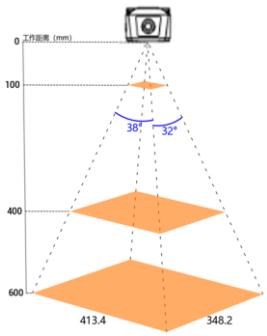
	100	68.9	58.0	0.028	0.085	
	200	137.8	116.1	0.057	0.170	
	300	206.7	174.1	0.085	0.255	
	400	275.6	232.1	0.113	0.340	
	500	344.5	290.1	0.142	0.425	
	600	413.4	348.2	0.170	0.510	

16	80	41.3	34.8	0.017	0.051	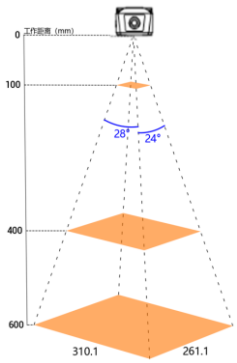
	100	51.7	43.5	0.021	0.064	
	200	103.4	87.0	0.043	0.128	
	300	155.0	130.6	0.064	0.191	
	400	206.7	174.1	0.085	0.255	
	500	258.4	217.6	0.106	0.319	
	600	310.1	261.1	0.128	0.383	
25	230	76.1	64.1	0.031	0.094	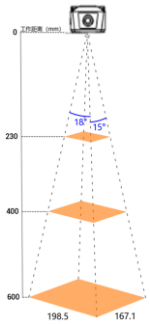
	300	99.2	83.6	0.041	0.122	
	400	132.3	111.4	0.054	0.163	
	500	165.4	139.3	0.068	0.204	
	600	198.5	167.1	0.082	0.245	

*1D 最小分辨率 = 长边视野 / 长边分辨率 × 1

**2D 最小分辨率 = 长边视野 / 长边分辨率 × 3

配件

出厂配备

线缆	支架	螺丝包
		—

必需选配

适配器电源线	电源适配器

可选配

线缆	灯板	镜头罩	IO 盒子
静态公头：3/5/7/10/15 米 **静态弯头公头：**3/5/10 米 **静态母头：**3 米 **高柔公头：**3/5/7/10/15 米 **高柔弯头公头：**3 米 **高柔母头：**3 米 **超柔公头：**5 米	红光/白光/蓝光/红蓝光/红外光/紫外光	全偏/透明/扩散/半偏/红外长波/极小码配件	—

杭州海康机器人股份有限公司版权所有，侵权必究。
本文件中所有信息如有变更恕不另行通知；本文件内容经过仔细核对力求精准，但仍可能存在误差；本文件所涉数据可能因环境等因素产生差异，本公司不承担由此产生的后果。