MV-ID6200EM-LS

2000 万像素 1" CMOS 智能读码器

MV-ID6200EM-LS 型号智能读码器内置读码算法，可有效读取多种码制的一维码和二维码，读取速度最高可达 36 个码/秒。同时基于深度学习算法，鲁棒性强，可应对各类复杂情况。通过配合物流专用补光灯可达到较大景深，广泛应用于快递物流行业。

CE RoHS

功能特性

- 内置深度学习读码算法，可应对畸变、褶皱、溢墨、脏污等复杂场景
- 采用 Sony 优秀超高分辨率 sensor，横向分辨率可达 5K 像素，底部横向视野面可覆盖 1 米输送线
- 采用单相机即可支持超大视野内多条码快速识别
- 支持组网，可搭建多相机融合系统
- 架设简易调试便捷，配套专用物流读码光源可完成 1.8m/s 的动态 DWS 应用

应用行业

快递物流、仓储物流、电商物流

订货型号

MV-ID6200EM-LS

外形尺寸

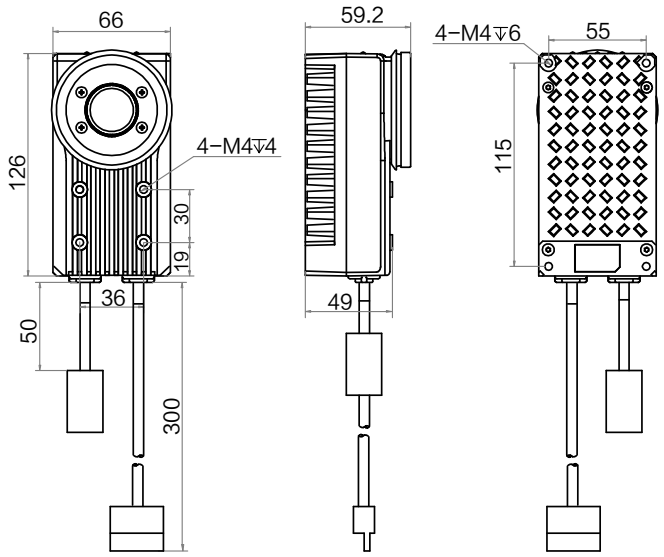

Unit: mm

技术参数

型号 / 参数	MV-ID6200EM-LS 2000 万像素 1" CMOS 智能读码器
性能	
条码类别	一维码：Code 39，Code 128，Code 93，ITF14，ITF25，CodaBar，EAN8，EAN13，UPCA，UPCE 等 二维码：QR Code，Data Matrix 等
最大处理帧率	12 fps
最大读取速度	36 个码/秒
传感器类型	CMOS，卷帘快门
像元尺寸	2.4 μm × 2.4 μm
靶面尺寸	1”
分辨率	5440 × 3648
曝光时间	16 μs ~ 500 ms
增益	0 ~ 40 dB
黑白/彩色	黑白
通讯协议	SmartSDK，TCP Client，Serial，FTP，TCP Server，UDP
电气特性	
数据接口	Gigabit Ethernet（1000 Mbit/s）
数字 I/O	12-pin M12 接口提供电源和 I/O，包含 3 路光耦隔离输入（LineIn 3/4/5），3 路光耦隔离输出（LineOut 3/4/5），1 路 RS-232
供电	12 ~ 24 VDC
最大功耗	12 W@24 VDC
结构	
镜头接口	C-Mount
光源	不含自带光源
镜头罩	不含镜头罩
外形尺寸	126 mm × 66 mm × 55.3 mm
重量	约 550 g
IP 防护等级	IP64
温度	工作温度 0 ~ 50℃，储藏温度-30 ~ 70℃
湿度	20% ~ 95%RH 无冷凝
一般规范	
软件	IDMVS
认证	CE，RoHS

推荐配件

- 镜头：海康机器人 KF 系列 FA 镜头
- 读码光源：MV-LB-270-140-4030WL-A、MV-LB-270-140-4030WL-IR

杭州海康机器人股份有限公司版权所有，侵权必究。
本文件中所有信息如有变更恕不另行通知；本文件内容经过仔细核对力求精准，但仍可能存在误差；本文件所涉数据可能因环境等因素产生差异，本公司不承担由此产生的后果。