# MV-SCP16M-H-WX

## 160 万像素黑白视觉传感器

MV-SCP16M-H-WX 视觉传感器内部植入高精度定位与测量算法，可实现计数、有无、测量等功能。可通过 SCMVS 进行监视和操作，通过 RS-232、以太网输出工具结果，通过 IO 与上下游工序配合。支持视觉工具多种结果输出以及自定义结果文本输出。

## 功能特性：

- 采用嵌入式硬件平台，可进行高速的图像处理
- 植入高精度定位、测量算法，可实现计数、有无、测量等功能
- IO 接口丰富，可接入多路输入、输出信号
- 状态指示灯丰富，可实时查看设备状态，方便调试与维护
- 光源设计巧妙，确保照明区域亮度均匀
- 支持 RS-232、TCP、UDP、FTP、Modbus、PROFINET、EtherNet/IP 等多种通讯模式

## 订货型号：

- 8 mm 焦距视觉传感器：MV-SCP16M-H-WX-08S-WBN
- 12.4 mm 焦距视觉传感器：MV-SCP16M-H-WX-12S-WBN
- 14.8 mm 焦距视觉传感器：MV-SCP16M-H-WX-15S-WBN

## 应用行业：

3C，食药品，汽车零配件

# 技术参数

| 型号<br>参数 | MV-SCP16M-H-WX-08S-WBN | MV-SCP16M-H-WX-12S-WBN | MV-SCP16M-H-WX-15S-WBN |
|---|---|---|---|
| | 160 万像素黑白视觉传感器 | | |
| **工具** | | | |
| 视觉工具 | 计数：斑点计数、边缘计数、图案计数、轮廓计数<br>有无：圆有无、直线有无、斑点有无、边缘有无、图案有无、轮廓有无<br>定位：位置修正<br>逻辑：条件判断、逻辑判断、字符比较、变量计算、组合判断<br>测量：线线角度、直径测量、亮度均值、对比度测量、宽度测量、点线测量、灰度面积、直线角度、节距检测<br>识别：字符识别、注册分类 | | |
| 方案能力 | 支持方案导入/导出，最多可存储 8 个方案，40 个模块 | | |
| 通讯协议 | RS-232、TCP、UDP、FTP、PROFINET、Modbus、EtherNet/IP、FINS、MELSEC/SLMP、基恩士 KV | | |
| **相机** | | | |
| 传感器类型 | CMOS，全局快门 | | |
| 像元尺寸 | 3.45 μm × 3.45 μm | | |
| 靶面尺寸 | 1/2.9" | | |
| 分辨率 | 1408 × 1024 | | |
| 最大采集帧率 | 60 fps | | |
| 动态范围 | 71.4 dB | | |
| 信噪比 | 41 dB | | |
| 增益 | 0 ~ 15 dB | | |
| 曝光时间 | 16 μs ~ 1 sec | | |
| 像素格式 | Mono 8 | | |
| 黑白/彩色 | 黑白 | | |
| **电气特性** | | | |
| 数据接口 | Fast Ethernet（100Mbit/s） | | |
| 数字 I/O | 17-pin M12 接口提供供电、以太网、数字 IO、串口功能：包含 1 路非隔离输入（LINE2），1 路非隔离输出（LINE3），2 路双向可配置非隔离 I/O（LINE0/1），1 路 RS-232，1 个外部按钮输入（BUTTON） | | |
| 供电 | 12 ~ 24 VDC | | |
| 最大功耗 | 22 W@24 VDC | | |
| **结构** | | | |
| 镜头接口 | M12-mount，手动调焦 | | |
| 焦距 | 8 mm | 12.4 mm | 14.8 mm |
| 镜头罩 | 透明镜头罩 | | |
| 光源 | 白光 | | |
| 指示灯 | 电源指示灯 PWR，网络指示灯 LNK，状态指示灯 STS | | |
| 外形尺寸 | 46 mm × 57.6 mm × 25 mm | | |
| 重量 | 约 220 g | | |
| IP 防护等级 | IP65 | | |
| 温度 | 工作温度 0 ~ 50℃，储藏温度-30 ~ 70℃ | | |
| 湿度 | 20% ~ 95%RH 无冷凝 | | |
| **一般规范** | | | |
| 软件 | SCMVS | | |
| 认证 | CE，KC | | |

## 外形尺寸

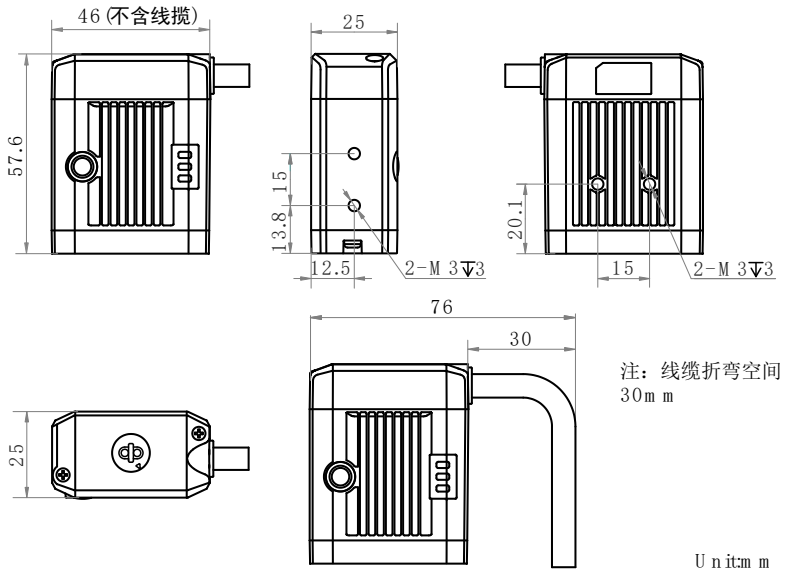


## 检测范围

| 镜头焦距 | 安装距离 | 视野范围 | 单像素精度 |
|---|---|---|---|
| 8 mm | 80 mm | 47.62 mm × 34.64 mm | 0.034 mm |
| | 2000 mm | 1190.59 mm × 865.88 mm | 0.846 mm |
| 12.4 mm | 200 mm | 78.35 mm × 56.98 mm | 0.056 mm |
| | 2000 mm | 783.48 mm × 569.81 mm | 0.556 mm |
| 14.8 mm | 270 mm | 88.62 mm × 64.45 mm | 0.063 mm |
| | 2000 mm | 656.43 mm × 477.41 mm | 0.466 mm |

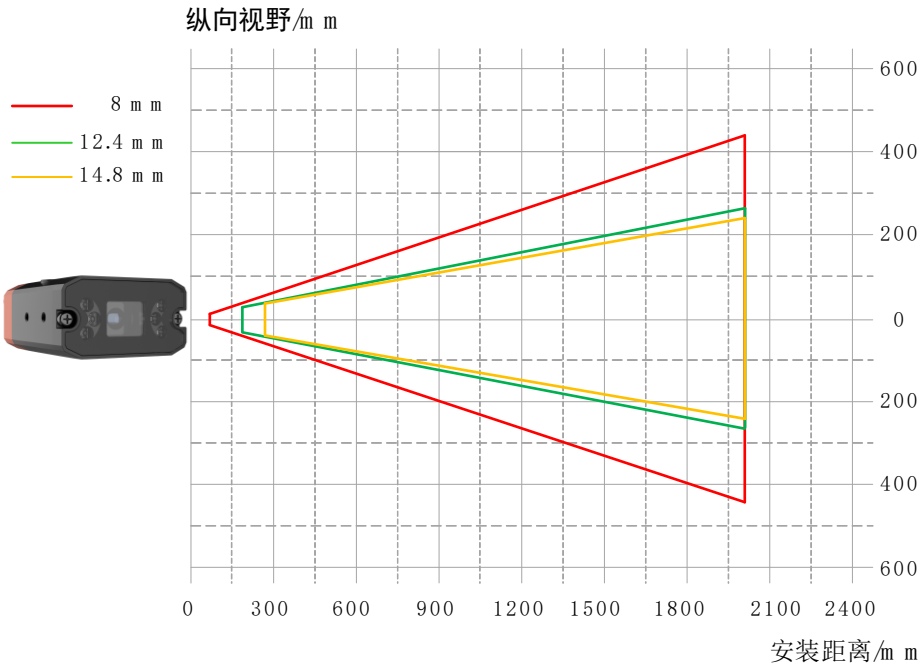




杭州海康机器人股份有限公司版权所有，侵权必究。
本文件中所有信息如有变更恕不另行通知；本文件内容经过仔细核对力求精准，但仍可能存在误差；本文件所涉数据可能因环境等因素产生差异，本公司不承担由此产生的后果。