MV-VC37**X
视觉控制器

MV-VC37**X 视觉控制器搭载 Intel 第 12 代 i7 处理器，8GB 或 16GB 内存。支持 24 路 GPIO，拥有多个独立千兆网口、USB2.0 和 USB3.0。定位主流视觉应用，为多相机定位、检测和识别等应用提供支持。

功能特性

- 搭载桌面级 Intel 第 12 代 CPU，提供强力运算性能
- 强大的扩展槽配置，满足机器视觉常用图像采集接口的扩展，性能稳定
- 支持 24 路 GPIO 输入输出功能，输出支持 NPN/PNP 切换
- 采用千兆网口，支持图像高速稳定传输

应用行业

3C 行业，食药品行业，交通行业

订货型号

型号 参数	存储	内存	POE 供电	扩展接口	加密方式
MV-VC3701X-128G60	128G SSD	8GB	不支持	无	无
MV-VC3702X-128G60	128G SSD 和 2T HDD	8GB	不支持	无	无
MV-VC3703X-128G60	128G SSD 和 2T HDD	8GB	支持	无	无
MV-VC3704X-128G60	128G SSD 和 2T HDD	8GB×2	不支持	无	无
MV-VC3705X-128G60	128G SSD	8GB×2	不支持	无	无
MV-VC3705X-256G60	256G SSD	8GB×2	不支持	无	无
MV-VC3711X-128G60	128G SSD	8GB	不支持	1 个 PCIe 接口	无
MV-VC3712X-128G60	128G SSD 和 2T HDD	8GB	不支持	1 个 PCIe 接口	无
MV-VC3713X-128G60	128G SSD 和 2T HDD	8GB	支持	1 个 PCIe 接口	无
MV-VC3714X-128G60	128G SSD 和 2T HDD	8GB×2	不支持	1 个 PCIe 接口	无
MV-VC3715X-128G60	128G SSD	8GB×2	不支持	1 个 PCIe 接口	无
MV-VC3701X-128G66	128G SSD	8GB	不支持	1 个 PCIe 接口	含 VM6200Pro 加密
MV-VC3704X-128G66	128G SSD 和 2T HDD	8GB×2	不支持	1 个 PCIe 接口	含 VM6200Pro 加密

技术参数

型号 / 参数	MV-VC3701X-128G60	MV-VC3702X-128G60	MV-VC3703X-128G60	MV-VC3704X-128G60
	视觉控制器			
性能				
处理器	Intel® Core™ i7-12700			
内存	8 GB			8GB×2
存储	128G SSD	128G SSD 和 2T HDD		
图形处理器	英特尔®核芯显卡 770			
操作系统	Windows 10，未激活			
加密				
加密方式	无			
外部接口				
视频输出	1 个 HDMI 端口，1 个 VGA 端口 支持同时独立显示输出 HDMI 口最大支持 1920 × 1080@60Hz，VGA 口最大支持 1920 × 1440@60Hz			
数字 I/O	支持 8 路数字隔离输入 支持 16 路光耦隔离输出（支持 NPN/PNP 切换）			
网络接口	6 个千兆网口		6 个千兆网口，其中 IO 接口和电源接口中间的 4 个网口支持 PoE 供电 [1]	6 个千兆网口
USB 接口	4 个 USB2.0 接口 4 个 USB3.0 接口			
串口	2 路全功能 RS-232，支持 RS-485 和 RS-422 切换			
光源接口	4 路 24 V 恒压光源驱动，单路最大功耗 72 W，四路最大功耗 80 W			
扩展接口	无			
电气特性				
供电	24 VDC			
典型功耗	144 W			
结构				
外形尺寸	161.4 mm × 208.5 mm × 105.5 mm			
重量	约 2.1 kg			
温度	0 ~ 50 °C			
湿度	20% ~ 95% RH 无冷凝			
一般规范				
认证	CE，KC			

[1]MV-VC3703X 型号设备的 4 个 PoE 网口总带载 20 W。

型号 参数	MV-VC3711X-128G60	MV-VC3712X-128G60	MV-VC3713X-128G60	MV-VC3714X-128G60
	视觉控制器			
性能				
处理器	Intel® Core™ i7-12700			
内存	8 GB			8GB×2
存储	128G SSD	128G SSD 和 2T HDD		
图形处理器	英特尔®核芯显卡 770			
操作系统	Windows 10，未激活			
加密				
加密方式	无			
外部接口				
视频输出	1 个 HDMI 端口，1 个 VGA 端口 支持同时独立显示输出 HDMI 口最大支持 1920 × 1080@60Hz，VGA 口最大支持 1920 × 1440@60Hz			
数字 I/O	支持 8 路数字隔离输入 支持 16 路光耦隔离输出（支持 NPN/PNP 切换）			
网络接口	6 个千兆网口		6 个千兆网口，其中 IO 接口和电源接口中间的 4 个网口支持 PoE 供电 [2]	6 个千兆网口
USB 接口	4 个 USB2.0 接口 4 个 USB3.0 接口			
串口	2 路全功能 RS-232，支持 RS-485 和 RS-422 切换			
光源接口	4 路 24 V 恒压光源驱动，单路最大功耗 72 W，四路最大功耗 80 W			
扩展接口	1 个 PCIe3.0 x16 接口			
电气特性				
供电	24 VDC			
典型功耗	144 W			
结构				
外形尺寸	161.4 mm × 208.5 mm × 105.5 mm			
重量	约 2.1 kg			
温度	0 ~ 50 °C			
湿度	20% ~ 95% RH 无冷凝			
一般规范				
认证	CE，KC			

[2]MV-VC3713X 型号设备的 4 个 PoE 网口总带载 20 W。

型 号 参数	MV-VC3705X-128G60	MV-VC3715X-128G60	MV-VC3705X-256G60
	视觉控制器		
性能			
处理器	Intel® Core™ i7-12700		
内存	8GB×2		
存储	128G SSD		256G SSD
图形处理器	英特尔®核芯显卡 770		
操作系统	Windows 10，未激活		
加密			
加密方式	无		
外部接口			
视频输出	1 个 HDMI 端口，1 个 VGA 端口 支持同时独立显示输出 HDMI 口最大支持 1920 × 1080 @60Hz，VGA 口最大支持 1920 × 1440 @60Hz		
数字 I/O	支持 8 路数字隔离输入 支持 16 路光耦隔离输出（支持 NPN/PNP 切换）		
网络接口	6 个千兆网口		
USB 接口	4 个 USB2.0 接口 4 个 USB3.0 接口		
串口	2 路全功能 RS-232，支持 RS-485 和 RS-422 切换		
光源接口	4 路 24 V 恒压光源驱动，单路最大功耗 72 W，四路最大功耗 80 W		
扩展接口	无	1 个 PCIe3.0 x16 接口	无
电气特性			
供电	24 VDC		
典型功耗	144 W		
结构			
外形尺寸	161.4 mm × 208.5 mm × 105.5 mm		
重量	约 2.1 kg		
温度	0 ~ 50 °C		
湿度	20% ~ 95% RH 无冷凝		
一般规范			
认证	CE，KC		

型号 参数	MV-VC3701X-128G66	MV-VC3704X-128G66
	视觉控制器	
性能		
处理器	Intel® Core™ i7-12700	
内存	8 GB	8GB×2
存储	128G SSD	128G SSD 和 2T HDD
图形处理器	英特尔®核芯显卡 770	
操作系统	Windows 10，未激活	
加密		
加密方式	VM6200Pro 加密	
外部接口		
视频输出	1 个 HDMI 端口，1 个 VGA 端口 支持同时独立显示输出 HDMI 口最大支持 1920 × 1080 @60Hz，VGA 口最大支持 1920 × 1440 @60Hz	
数字 I/O	支持 8 路数字隔离输入 支持 16 路光耦隔离输出（支持 NPN/PNP 切换）	
网络接口	6 个千兆网口	
USB 接口	4 个 USB2.0 接口 4 个 USB3.0 接口	
串口	2 路全功能 RS-232，支持 RS-485 和 RS-422 切换	
光源接口	4 路 24 V 恒压光源驱动，单路最大功耗 72 W，四路最大功耗 80 W	
扩展接口	1 个 PCIe3.0 x16 接口	
电气特性		
供电	24 VDC	
典型功耗	144 W	
结构		
外形尺寸	161.4 mm × 208.5 mm × 105.5 mm	
重量	约 2.1 kg	
温度	0 ~ 50 °C	
湿度	20% ~ 95% RH 无冷凝	
一般规范		
认证	CE，KC	

外形尺寸

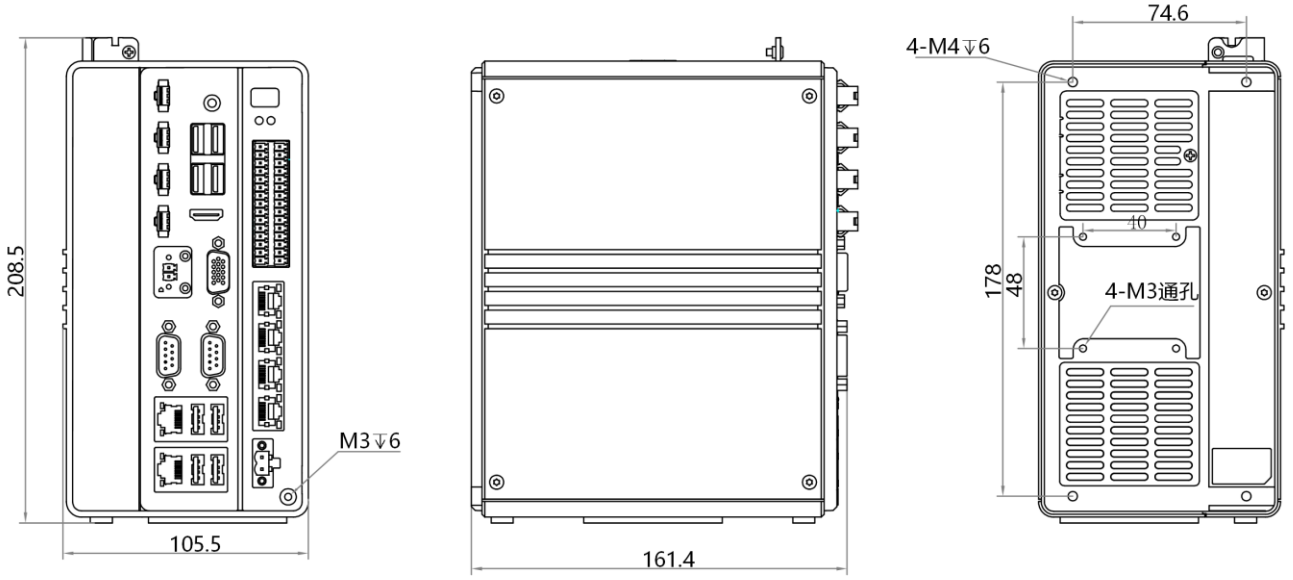

Unit: mm

杭州海康机器人股份有限公司版权所有，侵权必究。
本文件中所有信息如有变更恕不另行通知；本文件内容经过仔细核对力求精准，但仍可能存在误差；本文件所涉数据可能因环境等因素产生差异，本公司不承担由此产生的后果。